RZ

PREISE UND FAKTEN

LEXUS
EXPERIENCE AMAZING

RZ 300e

AUSSTATTUNGSLINIEN	€ inkl. 19% MwSt.[1]	€ ohne MwSt.[1]
RZ 300e (Frontantrieb)		
Comfort	**55.590,00**	46.714,29
Executive Line	**60.990,00**	51.252,10
Luxury Line	**67.290,00**	56.546,22

Energieverbrauch Lexus RZ 300e (Elektromotor) 150 kW (204 PS), kombiniert: 14,9-16,7 kWh/100 km, CO_2-Emissionen kombiniert: 0 g/km. CO_2-Klasse: A; elektrische Reichweite (EAER): 429-479 km und elektrische Reichweite innerorts (EAER City): 587-669 km[2]

RZ 450e

AUSSTATTUNGSLINIEN	€ inkl. 19% MwSt.[1]	€ ohne MwSt.[1]
RZ 450e (DIRECT4)		
Executive Line	**67.890,00**	57.050,42
Luxury Line	**73.190,00**	61.504,20

Energieverbrauch Lexus RZ 450e (Batteriekapazität 71,4 kWh): Elektromotor 150 kW (204 PS) und Elektromotor 80 kW (109 PS), Gesamtsystemleistung 230 kW (313 PS), Stromverbrauch kombiniert: 18,2-18,3 kWh/100 km, CO_2-Emissionen kombiniert: 0 g/km, CO_2-Klasse: A, elektrische Reichweite (EAER): 404-406 km und elektrische Reichweite innerorts (EAER City): 522-526 km.

[1] Unverbindliche Preisempfehlung der Toyota Deutschland GmbH, Lexus Division, Toyota-Allee 2, 50858 Köln. Alle angegebenen Preise zzgl. Überführungskosten.
[2] Die Werte für die elektrische Reichweite und den Stromverbrauch Ihres Fahrzeugs können von den gemessenen oder berechneten Werten abweichen, da das Fahrverhalten sowie andere Faktoren (wie Außentemperatur, Einsatz von Komfort-/Nebenverbrauchern, Straßenverhältnisse, Verkehr, Fahrzeugzustand, Reifendruck, Zuladung, Anzahl der Mitfahrer usw.) einen Einfluss auf die elektrische Reichweite und den Stromverbrauch haben.

LEXUS FINANCIAL SERVICES

Als Spezialist für Finanzierungs- und Leasingdienstleistungen bieten Ihnen unsere Lexus Financial Services attraktive Konditionen und individuell auf Ihre Bedürfnisse abgestimmte Leistungen. Ein umfangreiches Lexus Versicherungsangebot rundet dieses Gesamtpaket ab. Ihr Lexus Händler informiert Sie gern.

	Comfort	Executive Line	Luxury Line	€ inkl. 19% MwSt.[1]	€ ohne MwSt.[1]
Panorama-Glasdach	–	o	–	**1.000,00**	840,34
AUSSTATTUNGSPAKETE					
Design Paket (nur für Frontantrieb): - Leichtmetallräder 20 Zoll, hochglänzend - Radhäuser, Türschweller und hinterer Stoßfänger schwarz lackiert - Zweifarblackierung	–	o	–	**1.400,00**	1.176,47
Design Paket (für DIRECT4): - Leichtmetallräder 20 Zoll, hochglänzend - Radhäuser, Türschweller und hinterer Stoßfänger schwarz lackiert - Zweifarblackierung	–	o	–	**700,00**	588,24
Design Paket: - Leichtmetallräder 20 Zoll, hochglänzend - Zweifarblackierung	–	–	o	**500,00**	420,17

■ Serienumfang
o optional verfügbar
– nicht verfügbar

AUSSENAUSSTATTUNG	Comfort	Executive Line	Luxury Line
Abbiegelicht	–	–	■
Außenspiegel elektrisch einstellbar, auf der Fahrerseite automatisch abblendend, beheizbar, automatisch einklappend, Spiegelflächenabsenkung (Bordsteinautomatik)	■	■	■
Außenspiegelabdeckung	■	■	■
Blinkleuchten in die Außenspiegel integriert	■	■	■
Blinklicht vorne in LED-Technologie	■	■	■
Blinklicht mit Komfortfunktion (3-maliges Blinken bei Antippen)	■	■	■
Dachreling	–	■	–
Dachspoiler	■	■	■
DIRECT4-Badge	–	■	■
Heckleuchten in LED-Technologie	■	■	■
LED-Scheinwerfer mit einem Leuchtkörper	■	■	■
Leichtmetallräder 18 Zoll, dunkelgrau mit Bereifung 235/60R18	■	■[1]	–
Leichtmetallräder 20 Zoll, dunkelgrau mit Bereifung 235/50R20 vorne und 255/45R20 hinten	–	■[2]	■
Leichtmetallräder 20 Zoll, hochglänzend mit Bereifung 235/50R20 vorne und 255/45R20 hinten	–	○	○
Leuchtweitenregulierung statisch	■	■	–
Leuchtweitenregulierung dynamisch	–	–	■
Lexus Intelligent Park Assist: Parksensoren vorne und hinten mit Notbremsfunktion	■	■	■
Lichtsensor	■	■	■
Nebelschlussleuchte in LED-Technologie	■	■	■
Panorama-Glasdach	–	○	–
Panorama-Glasdach , dimmbar	–	–	■
Privacy Glass: verstärkte Tönung der hinteren Seitenscheiben und der Heckscheibe	–	■	■
Radhäuser, Türschweller, hinterer Stoßfänger in Kunststoff schwarz	■	■	–
Radhäuser, Türschweller, hinterer Stoßfänger schwarz lackiert	–	○	■
Scheibenwischer über Regensensor aktiviert	■	■	■
Seitenscheibeneinfassung in dunklem Chrom	■	■	■
Scheinwerferreinigungsanlage	■	■	■
Tagfahrlicht in LED-Technologie	■	■	■
Türgriffe mit integrierter Vorfeldbeleuchtung	–	■	■
Türleiste schwarz	■	■	■
Wärmeschutzverglasung, getönt, mit erhöhter Schutzwirkung gegen UV- und Infrarotlicht	■	■	■
Windschutzscheibe und vordere Seitenscheiben aus Akustikglas	■	■	■
Wechselstromladesystem, Ladeleistung: 11 kW (3-phasig)	■	■	■
Gleichstromladesystem, 150 kW mit CCS2	■	■	■
Zweifarblackierung	–	○	○

[1] Serienmäßig für RZ 300e
[2] Serienmäßig für RZ 450e

AKTIVE SICHERHEIT UND FAHRDYNAMIK	Comfort	Executive Line	Luxury Line
Anhänger-Assistent (Stabilisierung)	■	■	■
Antiblockiersystem (ABS)	■	■	■
Antriebsschlupfregelung TRC (Traction Control)	■	■	■
Ausweich-Lenk-Assistent	■	■	■
AVAS Warnsystem für Elektromodus	■	■	■
Bergabfahrkontrolle DAC (Downhill Assist Control)	■	■	■
Berganfahrhilfe HAC (Hill Assist Control), elektronisch	■	■	■
Bremskraftmodi für regeneratives Bremsen über Schaltwippen am Lenkrad	■	■	■
Bremsleuchten mit Notbremserkennung	■	■	■
Fahrmodusregler für Eco/Normal/Custom/Sport/Range	■	■	■
Lexus Advanced Park Assist: automatisches Einparken	–	■	■
Lexus Safety System + mit:	■	■	■
Fahr-Assistent prädiktiv	■	■	■
Fahrermonitor	■	■	■
Fernlicht-Assistent, adaptiv	–	–	■
Fernlicht-Assistent	■	■	■
Geschwindigkeitsregelanlage adaptiv	■	■	■
Geschwindigkeitswarnung, Geschwindigkeitsbegrenzer	■	■	■
Kreuzungs-Assistent	■	■	■
Pre-Crash Safety-System mit Fahrradfahrer und Motorrad-Erkennung	■	■	■
Spurfolge-Assistent	■	■	■
Totwinkel-Assistent	■	■	■
Verkehrszeichenerkennung	■	■	■
Nothalt-Assistent aktiv	■	■	■
Notlenk-Assistent	■	■	■
Querverkehrswarnung hinten und vorne	■	■	■
Parkbremse elektromechanisch	■	■	■
Reifenluftdruckkontrolle	■	■	■
Servolenkung elektromechanisch	■	■	■
Stabilitätskontrolle VSC (Vehicle Stability Control)	■	■	■

PASSIVE SICHERHEIT			
Airbag: Knieairbag für den Fahrer	■	■	■
Airbags: Centerairbag zwischen Fahrer und Beifahrer	■	■	■
Airbags: Kopfairbags (Curtain Shield) vorne und hinten	■	■	■
Airbags: Seitenairbag für den Fahrer und Beifahrer	■	■	■
Beifahrerairbagabschaltung manuell	■	■	■
Fahrer- und Beifahrerairbags 2-stufig auslösend	■	■	■
Gurtstraffer vorne und für die äußeren Fondsitze	■	■	■
Gurtwarnung, optisch und akustisch für Fahrer und Beifahrer und die Fondsitze	■	■	■
Kindersicherung in den Fondtüren	■	■	■
Kindersitzfixierung i-Size für die äußeren Fondsitze	■	■	■
Kindersitzfixierung ISOFIX für die äußeren Fondsitze	■	■	■

■ Serienumfang
O optional verfügbar
– nicht verfügbar

DIEBSTAHLSCHUTZ	Comfort	Executive Line	Luxury Line
Abschleppschutz	■	■	■
Alarmanlage	■	■	■
Funkfernent-/-verriegelung	■	■	■
Glasbruchsensor	■	■	■
Innenraumüberwachung	■	■	■
Türverriegelung „Double-Lock"	■	■	■
Wegfahrsperre	■	■	■
AUDIO, KOMMUNIKATION UND INFORMATION			
360°-Kamera, digital	–	■	■
7-Zoll-Multiinformationsdisplay (farbig)	■	■	■
Active Sound Control (ASC)	■	■	■
Antenne im Sharkfin-Design	■	■	■
Panasonic®-Audiosystem mit 10 Lautsprechern	■	■	–
Bluetooth®-Schnittstelle	■	■	■
Digitaler Radioempfang (DAB)	■	■	■
Geschwindigkeitsanzeige digital	■	■	■
Head-up-Display	–	■	■
Instrumentendisplay digital und hochauflösend	–	■	■
Ladeschale für kabelloses Laden von Smartphones	■	■	■
Lenkrad mit integrierter Bedienung für Audio/Telefon und Schaltwippen	■	■	■
Lenkrad mit berührungsempfindlichen Bedienelementen	–	■	■
Lexus Link Premium Connected Services	■	■	■
Lexus Link Pro Multimediasystem	■	■	■
Mark Levinson®-Premium-Surround-Sound-System	–	–	■
Multifunktionsdisplay, 14 Zoll mit Touchscreen-Bedienung	■	■	■
Notrufsystem eCall	■	■	■
Smartphone-Integration (Apple CarPlay, kabellos, und Android®-Auto-Verbindung)	■	■	■
USB-Ladepunkte (2-fach, Typ C) in der Mittelkonsole	■	■	■
USB-Ladeschnittstelle (2-fach, Typ C) in der Mittelkonsole im Fond	■	■	■
USB-Schnittstelle (Typ A) in der vorderen Mittelkonsole	■	■	■

Mark Levinson ist eine eingetragene Marke der Harman International Industries, Incorporated.
Panasonic ist eine eingetragene Marke der Panasonic Corporation.
Bluetooth ist eine eingetragene Marke von Bluetooth SIG Inc.
Apple CarPlay ist eine eingetragene Marke der Apple Inc.
Android ist eine eingetragene Marke der Google LLC.
NanoE ist eine eingetragene Marke der Panasonic Corporation.

INNENAUSSTATTUNG UND KOMFORT	Comfort	Executive Line	Luxury Line
12-V-Anschluss, im Fond	■	■	■
220-V-Schuko-Steckdose im Fond	–	–	■
Ambientebeleuchtung einfarbig	■	■	–
Ambientebeleuchtung in 64 Farben	–	–	■
Armaturenbrett in Kunststoff schwarz	■	■	■
Brillenstaufach in der Dachkonsole	■	■	■
Einstiegsleisten hinten in Kunststoff	■	■	■
Einstiegsleisten vorne aus Edelstahl mit Lexus Schriftzug	■	■	■
Fensterheber, elektrisch zu betätigen	■	■	■
Fußstütze für den Fahrer	■	■	■
Gepäckraumabdeckung, manuell bedienbar	■	■	■
Gepäckraumbeleuchtung	■	■	■
Getränkehalter vorne und hinten	■	■	■
Heckklappe elektrisch öffnend mit Kickfunktion	–	■	■
In-ei-Innenraumbeleuchtung	–	■	■
Klimatisierungsautomatik elektrisch mit Luftfeuchtigkeitssensor und Nanoe X®-Ionisierung	■	■	■
Klimatisierungsautomatik fernbedienbar, mit automatischer Umluftschaltung, individueller Regelung für Fahrer, Beifahrer und Fondpassagiere, intelligenter Luftstromsteuerung (S-Flow) und Pollen- und Partikelfilter	■	■	■
Komforteinstieg: Fahrersitz und Lenkrad fahren zum leichteren Ein- und Aussteigen zurück	–	■	■
Komfortheizung, vorne	–	■	■
Kopfstützen im Fond höhen- und neigungsverstellbar	■	■	■
Kopfstützen vorne höhen- und neigungsverstellbar	■	■	■
Ladekabel Haushaltsanschluss 230 V Schuko für 10 Ampere, 6 Meter	■	■	■
Ladekabel Typ 2 „Mennekes" Mode 3,32 Ampere, 5 Meter	■	■	■
Lendenwirbelstütze für den Fahrersitz	■	■	■
Lenkrad mit Tahara-Kunstlederbezug	■	■	■
Lenkrad beheizbar	■	■	■
Lenksäule elektrisch höhen- und längsverstellbar	–	■	■
Lexus Klimaconcierge: automatische Steuerung der Klimatisierungsautomatik, Sitzheizung/-belüftung und Lenkradheizung	–	–	■
Lexus Smart Key: schlüsselloses Öffnen und Verschließen der Fahrzeugtüren	■	■	■
Lexus Smart Key: schlüsselloses Öffnen und Verschließen der Türen und der Heckklappe	–	■	■
Mittelkonsole vorne in Holzausführung	–	■	■
Mittelkonsole vorne lackiert	■	–	–

■ Serienumfang
O optional verfügbar
– nicht verfügbar

INNENAUSSTATTUNG UND KOMFORT	Comfort	Executive Line	Luxury Line
Innenspiegel digital	–	■	–
Kofferraumschalenmatte	■	■	■
Lade-Handling-Set: Aufbewahrungstasche, Handschuhe und Handtuch	■	■	■
Panoramadach, dimmbar	–	–	■
Reifenreparaturset Tyre-Fit	■	■	■
Rücksitzbank im Verhältnis 60 : 40 umklappbar	■	■	■
Rückspiegel automatisch abblendend	■	■	■
Schaltwippen, lenkradintegriert	■	■	■
Scheibenwischerablage, beheizbar	■	■	■
Sitzbelüftung für den Fahrer und Beifahrer	–	–	■
Sitzbezüge in Stoff	■	–	–
Sitzbezüge in Tahara-Kunstleder	–	■	–
Sitzbezüge in Ultrasuede®-Synthetikveloursleder	–	–	■
Sitzheizung für die äußeren Fondsitze	–	–	■
Sitzheizung für Fahrer und Beifahrer	■	■	■
Sitzverstellung Fahrer- und Beifahrersitz: 8-fach elektrisch mit Memoryfunktion für den Fahrer	■[1]	■[1]	■
Start-Stopp-Knopf	■	■	■
Türöffnung e-Latch, elektromechanisch, Safe Exit Assist	■	■	■
Türverriegelung, automatisch	■	■	■
Verkehrswarnleuchten	–	■	■

[1] Memoryfunktion nur für Luxury Line

Ultrasuede ist eine eingetragene Marke der Toray Industries, Incorporated.

■ Serienumfang
O optional verfügbar
– nicht verfügbar

ELEKTROMOTOR[1]	RZ 300e FWD	RZ 450e DIRECT4
Typ	Drehstromsynchronmotor	Drehstromsynchronmotor
Max. Leistung (kW/min^{-1}) vorne/hinten	150	150/80
Max. Leistung (PS/min^{-1}) vorne/hinten	204	204/109
Max. Drehmoment (Nm/min^{-1})	266	266/169
Getriebe	stufenlos	stufenlos
Übersetzung	Frontantrieb	DIRECT4
GESAMTSYSTEMLEISTUNG		
Max. Leistung (kW)	150	230
Max. Leistung (PS)	204	313
ENERGIEVERBRAUCH[2] (kWh/100 km)		
Kombiniert	14,9 –16,7	18,2 –18,3
CO_2-EMISSIONEN[2] (g/km)		
Kombiniert	0	0
CO_2-Klasse	A	A
Schadstoffrei nach Abgasnorm	AX	AX
BATTERIE		
Batterietyp	Lithium-Ionen	Lithium-Ionen
Batteriekapazität (kWh)	71,4	71,4
Maximale Ladegeschwindigkeit AC (kWh)[1]	11	11
10–100% Ladezeit AC (Std./Min.)[3]	06:30	06:30
Maximale Ladegeschwindigkeit DC (kWh)[4]	150	150
Ladezeit DC (Std./Min.)[3]	00:30	00:30
LEISTUNG		
Höchstgeschwindigkeit (km/h)	160	160
Beschleunigung 0–100 km/h (s)	8,0	5,3
REICHWEITE[2] (km)		
Kombiniert	429-669	404-526
GEWICHT (KG)		
Zulässiges Gesamtgewicht	2.640	2.520
Leergewicht[5] min.–max.	1.955–2.040	2.055–2.140
GEPÄCKRAUMVOLUMEN/ANHÄNGELAST		
Gepäckraumvolumen (l) bei hochgeklappter Rücksitzbank, dachhoch[6]	586	586
Gepäckraumvolumen (l) bei versenkter Rücksitzbank, dachhoch[6]	1.515	1.515
Maximale Anhängelast ungebremst (kg)[7]	750	750
Maximale Anhängelast gebremst (kg)[7]	750	750

[1] Für das Laden mit 11 kWh ist ein AC-Ladegerät mit einer dreiphasigen Versorgung von 16 A oder mehr erforderlich. Beim Laden an einer Wechselstromsteckdose mit einem Wechselstromladekabel ist die maximale Ladeleistung geringer – abhängig von den Spezifikationen der verfügbaren Stromversorgung. Die Einstellung des Ladestroms ermöglicht es dem Benutzer, einen maximalen Ladestrom zu wählen, um zu verhindern, dass der Leistungsschutzschalter (Sicherung) im Haus während des Ladevorgangs ausgelöst wird.
[2] Die Werte für die elektrische Reichweite und den Stromverbrauch Ihres Fahrzeugs können von den gemessenen oder berechneten Werten abweichen, da das Fahrverhalten sowie andere Faktoren (wie Außentemperatur, Einsatz von Komfort-/Nebenverbrauchern, Straßenverhältnisse, Verkehr, Fahrzeugzustand, Reifendruck, Zuladung, Anzahl der Mitfahrer usw.) einen Einfluss auf die elektrische Reichweite und den Stromverbrauch haben.
[3] Ungefähre Ladezeit auf der Grundlage interner Messungen und prognostizierter Werte, die ausschließlich dem Vergleich zwischen verschiedenen Modellen dient. Die Zeit, die bis zum Abschluss des Ladevorgangs benötigt wird, kann aufgrund von Faktoren wie Alter, Typ, Zustand und Temperatur des Ladegeräts, Alter, Typ, Zustand, Ladezustand und Temperatur des Antriebsakkus, der Außenlufttemperatur und der Spezifikationen der Stromversorgung variieren. Die Ladezeit DC gibt die Zeit an, die vom Aufleuchten der Warnleuchte für einen niedrigen Ladezustand des Antriebsakkus bis zum Erreichen der 80%igen Ladung vergeht.
[4] Für das Laden mit 150 kW ist ein Gleichstromladegerät nach dem CCS2-Standard mit einer maximalen Leistung von 150 kW (400 A) oder mehr erforderlich.
[5] Ausstattungsabhängig, inkl. 75 kg Fahrergewicht.
[6] Die Angaben zum Gepäckraumvolumen entsprechen der VDA-Methode.
[7] Die Anhängelast beinhaltet nicht die Anhängerkupplung oder andere Anhängezugvorrichtungen.

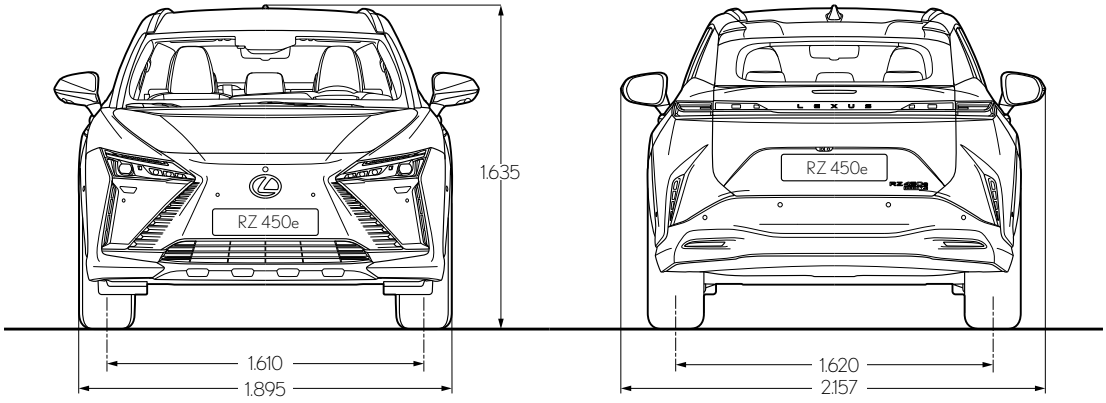

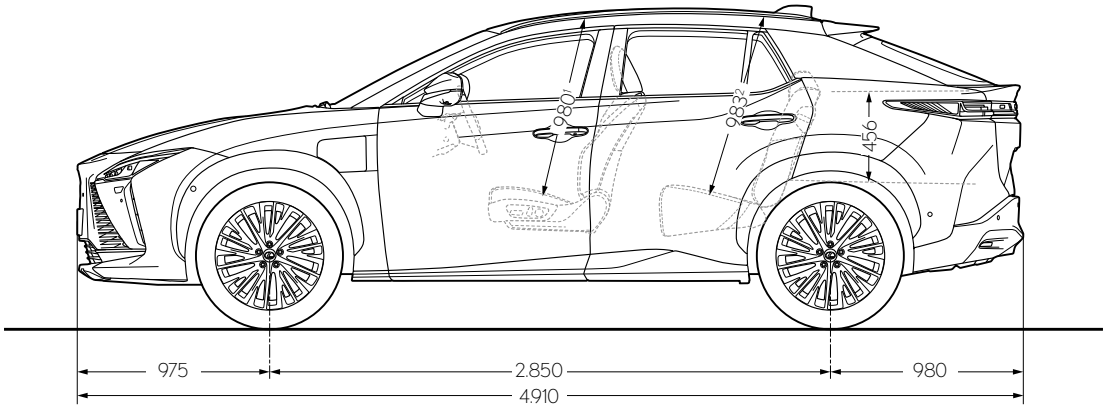

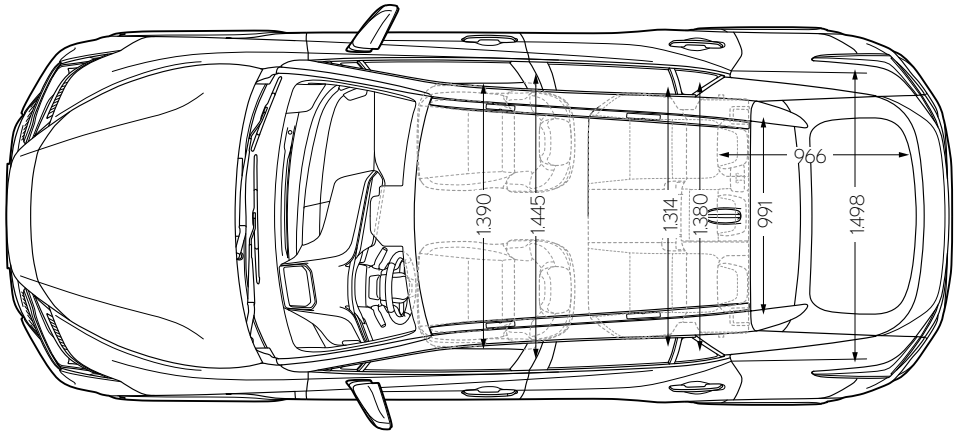

Alle Angaben in Millimetern.
[1] Der angegebene Wert gilt für das Standarddach. Bei Ausstattung mit Panorama-Glasdach beträgt der Wert 1.013 mm.
[2] Der angegebene Wert gilt für das Standarddach. Bei Ausstattung mit Panorama-Glasdach beträgt der Wert 1.008 mm.

ANHÄNGEZUGVORRICHTUNG	Bestellnummer	€ inkl. 19 % MwSt.[1]
Anhängezugvorrichtung mit vertikal abnehmbarer Kupplungskugel, inkl. 13-poligem fahrzeugspezifischem Elektrosatz. Hinweis: Nur für Luxury Paket (mit Kick-Sensor)	PW960-46001 (Anhängezugvorrichtung) PW5D0-46001 (E-Satz) 8910A-46011 (Kick Sensor)	**930,00**
Anhängezugvorrichtung mit vertikal abnehmbarer Kupplungskugel, inkl. 13-poligem fahrzeugspezifischem Elektrosatz und Massekabel für den Elektrosatz Hinweis: Nicht für Luxury Paket (nur für Fahrzeuge ohne Kick-Sensor)	PW960-46001 (Anhängezugvorrichtung) PW5D0-46001 (E-Satz) 90119-06A06 (Massekabel)	**830,00**
Anschlussadapter 13-polig (am Fahrzeug) auf 7-polig (am Anhänger)	PZ401-00560-13	**20,00**
Elektrosatz, 13-polig, fahrzeugspezifisch	PW5D0-46001	**270,00**

DACHTRÄGER-GRUNDSYSTEM UND -AUFBAUTEILE
(Aufbauteile nur in Verbindung mit Querträger, nicht für Fahrzeuge mit Panoramadach/ohne Dachreling)

Dachbox M In schwarz glänzend, Lexus Branding, Ladevolumen, 415l Volumen, max. Zuladung 75kg, Eigengewicht 17,5kg, beidseitig zu öffnen, Der Abstand der beiden Dachträger muss zwischen 58 cm und 93,2 cm betragen, TÜV geprüft und erfüllt die Anforderungen der City-Crash-Norm: ECE-R26. ECE-R61. Maße (L/B/H) 170,4 x 86,1 x 41,7cm	PW308-00010	**805,00**
Dachbox L In schwarz glänzend, Lexus Branding, Ladevolumen speziell für Wintersportzubehör, 479l Volumen für bis zu 7 Paar Ski/5 Snowboards, max. Zuladung 75kg, Eigengewicht 20kg, beidseitig zu öffnen. Der Abstand der beiden Dachträger muss zwischen 55,7 cm und 93,3 cm betragen, TÜV geprüft und erfüllt die Anforderungen der City-Crash-Norm: ECE-R26. ECE-R61 Maße (L/B/H) 190,8 x 90,0 x 45,6 cm	PW308-00012	**895,00**
Dachbox XL In schwarz glänzend, Lexus Branding, Ladevolumen speziell für Wintersportzubehör, 510l Volumen für bis zu 7 Paar Ski/5 Snowboards, max. Zuladung 75kg, Eigengewicht 26,8kg, beidseitig zu öffnen. Der Abstand der beiden Dachträger muss zwischen 55,7 cm und 93,2 cm betragen, TÜV geprüft und erfüllt die Anforderungen der City-Crash-Norm: ECE-R26. ECE-R61. Maße (L/B/H) 210,7 x 91,3 x 43,6 cm	PW308-00014	**1.060,00**
Dachbox Alpine In schwarz glänzend, Lexus Branding, Ladevolumen speziell für Wintersportzubehör, 512l Volumen für bis zu 7 Paar Ski/5 Snowboards, max. Zuladung 75kg, Eigengewicht 25,5kg, beidseitig zu öffnen, Der Abstand der beiden Dachträger muss zwischen 55,7 cm und 93,3 cm betragen, TÜV geprüft und erfüllt die Anforderungen der City-CrashNorm: ECE-R26.ECE-R61. Maße (L/B/H) 228,5 x 94,8 x 38,4 cm	PW308-00016	**1.290,00**
Fahrradträger ProRide, abschließbar, kann links oder rechts montiert werden (bis max. 20 kg Fahrradgewicht).	PW308-00008	**185,00**
Horizontaler Skiträger, abschließbar, für sechs Paar Ski oder vier Snowboards, vertikal verstellbar (Bügellänge 780 mm), ein Skiträger auf dem Querträger montierbar.	PZ403-00636-00	**115,00**
Horizontaler Skiträger, abschließbar, für vier Paar Ski oder zwei Snowboards (Bügellänge 580 mm), ein Skiträger auf dem Querträger montierbar.	PZ403-00630-00	**100,00**
Querträger (Nicht für Fahrzeuge mit Panoramadach/ohne Dachreling)	PW301-46000	**335,00**
Transporttasche für Querträger	PW306-00000	**50,00**

[1] Preisangaben sind unverbindliche Preisempfehlungen der Toyota Deutschland GmbH, Lexus Division, Toyota-Allee 2, 50858 Köln, zum Zeitpunkt der Drucklegung (siehe Rückseite).
Individuelle Händlerpreise sowie evtl. anfallende Montagekosten auf Anfrage bei Ihrem Lexus Vertragshändler.

HECKFAHRRADTRÄGER	Bestellnummer	€ inkl. 19% MwSt.[1]
Heckfahrradträger Thule® VeloCompact, Heckfahrradträger für 2 Fahrräder inkl. E-Bikes, max. Zuladung 45 kg, praktischer Abklappmechanismus mit Fußpedal. Transportiert Fahrräder mit großem Radstand dank einfach ausziehbarer Felgenhalter	PW962-YS009	**630,00**
Heckfahrradträger Thule® VeloCompact, Heckfahrradträger für 3 Fahrräder inkl. E-Bikes, max. Zuladung 60 kg, praktischer Abklappmechanismus mit Fußpedal. Transportiert Fahrräder mit großem Radstand dank einfach ausziehbarer Felgenhalter	PW962-YS011	**730,00**
Heckfahrradträger Thule® EasyFold XT Faltbarer Heckfahrradträger zur Aufnahme von 2 Fahrrädern inkl. E-Bikes. max. Zuladung 60 kg, praktischer Abklappmechanismus mit Fußpedal. Komplett faltbar für bequeme Montage und Lagerung	PW962-YS005	**950,00**
Heckfahrradträger Thule® EasyFold XT Faltbarer Heckfahrradträger zur Aufnahme von 3 Fahrrädern inkl. E-Bikes. max. Zuladung 60 kg, praktischer Abklappmechanismus mit Fußpedal. Komplett faltbar für bequeme Montage und Lagerung	PW962-YS007	**1.050,00**
Heckfahrradträger Arimero 202 Für 2 Fahrräder, nicht erweiterbar, max. Gewicht pro Fahrrad: 30 kg, max. Zuladung insgesamt: 60 kg, Eigengewicht: nur 13,5 kg, 60 Grad abklappbar. Abstand zwischen den Radschienen 22 cm. Mindeststützlast: 50 kg (wobei dann die Zuladung minimiert werden muss), für Rahmen bis 75 mm Rundrohr oder 80 x 45 mm Ovalrohr. Leicht und kompakt faltbar. Einfache Handhabung und Verstauung. Sicheres Befördern von nahezu allen Fahrradtypen. Maße offen: 770 mm x 1.190 mm x 640 mm, gefaltet: 240 mm x 630 mm x 640 mm	DENGS-02711-01	**730,00**
Heckfahrradträger Arimero 402 Für 2 Fahrräder, nicht erweiterbar, max. Gewicht pro Fahrrad: 30 kg, max. Zuladung insgesamt: 60 kg, Eigengewicht: nur 13,5 kg, 60 Grad abklappbar. Abstand zwischen den Radschienen 22 cm. Mindeststützlast: 50 kg (wobei dann die Zuladung minimiert werden muss), innovativer, hebelloser Verschluss auf der AVZ. Features: Verbreiterte Schienen mit bis zu 6 cm Aufnahme. Griffe zum Auf-/Ausklappen der Fahrradschienen. Schnellspannverschluss am Trägerbügel. Maße offen: 690 mm x 1.180 mm x 560 mm, gefaltet: 200 mm x 610 mm x 600 mm	DENGS-02713-01	**800,00**
Transporttasche für ARIMERO 202 und 402 Hochwertige Transport- und Aufbewahrungstasche. Praktisch: Der Träger kann mit Tasche aufgesetzt und abgenommen werden	DENGS-02715-01	**60,00**
Abstandshalter mit Zahnband für 1. Fahrrad für die gesamte ARIMERO-Serie	DENGS-02717-01	**75,00**
Abstandshalter mit Zahnband für 2. Fahrrad für die ARIMERO-202/402-Träger	DENGS-02718-01	**85,00**
Polsterung für den Fahrradrahmen für die ARIMERO-202/402-Träger	DENGS-02721-01	**15,00**
Auffahr-/Überfahrschiene für ARIMERO 202 und 203 3-teilig inkl. Tasche. Ermöglicht das bequeme Aufschieben der Fahrräder auf den Heckfahrradträger. Einfach anstecken, Fahrrad aufschieben, fertig. Inkl. Aufbewahrungstasche	DENGS-02391-01	**75,00**

INNENRAUM	Bestellnummer	€ inkl. 19% MwSt.[1]
Abfallbehälter/Aschenbecher, universell, für Getränkehalter	74102-02140	**30,00**
Aufbewahrungstasche für die offene Mittelkonsole	08283-46810	**320,00**
Dashcam Pioneer VREC-Z710SH Full HD Frontkamera VREC-Z710SH Full HD Frontkamera, 2.0" LCD Display, Aufnahmequalität: Full HD 1920 x 1080p, 27,5 fps, Aufnahmeformate: MP4 (Video), JPEG (Fotos), SONY CMOS Sensor STARVIS™, Nachtmodus, Aufnahmewinkel: Horizontal 130°, vertikal 68°, diagonal 160°, Unschärfeausgleich (WDR-Wide Dynamic Range), Enthält: Frontkamera/Display mit Halterung / 5m Stromkabel / Schnellstartanleitung / Garantieschein / Reinigungstuch	DENGS-02960-60	**189,00**
Dashcam Pioneer VREC-Z810SH 4K Frontkamera 4K-Frontkamera mit Kabelsatz zur Festverkabelung, Sprachausgabe (u.a. Deutsch), Sprachsteuerung (Englisch, Französisch), Display: 3.0" LCD, Aufnahmequalität maximal: 4K, 3840 x 2160p, 30 fps, Aufnahmeformate: MOV, H.265: 4K, 2K, Full HD, H.264: Full HD, MP4 (Video) JPEG (Foto), SONY CMOS Sensor STARVIS™, Nachtmodus, Enthält: Frontkamera/Display mit Halterung / 3,3m Stromkabel / Schnellstartanleitung / Garantieschein / Reinigungstuch	DENGS-02961-60	**219,00**
Einstiegsleisten, Set für vordere Türen, mit beleuchtetem Lexus Schriftzug Hinweis: Nur für Fahrzeuge mit schwarzem Innenraum	PT942-46230 (Einstiegsleisten) PW52D-46000 (Montagesatz)	**415,00**
Türlampen, Bodenbeleuchtung/Türöffnung, weiß beleuchtet, zwei Stück	PT944-78220	**220,00**
Faltbox, stabile Aufbewahrungsbox für bis zu 10 kg, aus Polyester, faltbar, schwarz, kann auseinandergefaltet als Fahrzeugschutz verwendet werden; Größe: 475 mm x 335 mm x 200 mm (Länge x Breite x Höhe)	PW241-00001	**85,00**
Fußmatten, Gummi, Satz vorne und hinten	PT908-46230-02	**150,00**
Fußmatten, Textil , 830g/m², Satz vorne und hinten	PW210-46000	**90,00**
Fußmatten, Textil mit Leder, 860g/m², Satz vorne und hinten	PW210-46001	**280,00**
Gepäcknetz, horizontal, hält kleineres Ladegut sicher im Kofferraum	PW250-10002	**70,00**
Kofferraumschalenmatte	PW241-46002	**110,00**
Laderaummatte	PW241-46003	**210,00**
Rückbankverkleidung	PW241-46001	**70,00**
Sonnenblenden für Panoramadach	63306-46030	**435,00**

[1] Preisangaben sind unverbindliche Preisempfehlungen der Toyota Deutschland GmbH, Lexus Division, Toyota-Allee 2, 50858 Köln, zum Zeitpunkt der Drucklegung (siehe Rückseite).
Individuelle Händlerpreise sowie evtl. anfallende Montagekosten auf Anfrage bei Ihrem Lexus Vertragshändler.

KAROSSERIEOPTIK UND -SCHUTZ	Bestellnummer	€ inkl. 19 % MwSt.[1]
Dachkanten-Schutzfolie	PW17A-46000	**50,00**
Original Lexus Lackstift 085	PZ448-W0851-09	**15,00**
Original Lexus Lackstift 223	PW865-00101-CA	**15,00**
Original Lexus Lackstift 1L1	PW865-00100-N2	**15,00**
Original Lexus Lackstift 1L2	PW865-00100-N1	**15,00**
Original Lexus Lackstift 4Y5	PW865-00100-EX	**15,00**
Motorhaubenkanten-Schutzfolie	PW175-46000	**190,00**
Schmutzfänger, Satz vorne und hinten	PK389-46P00-EP	**195,00**
Schutzfolien für Außenspiegel, transparent	PW169-46000	**65,00**
Schutzfolien für Türgriffmulden, transparent	PW174-47000	**15,00**
Stoßfängerschutzfolie, vorne	PW178-46100	**120,00**
Türkantenschutzfolien für alle vier Türen	PW174-46000	**65,00**
Windabweiser, Satz vorne und hinten	08162-46810	**740,00**
KINDERSITZE		
ISOFIX-Kindersitz G2 (Gruppe 2 + 3, von 15 bis 36 kg, ca. 3 bis 12 Jahre), Sitzerhöhung mit Schlafstütze bzw. Rückenlehne. Kind und Kindersitz können mit fahrzeugeigenem 3-Punkt-Gurt oder der ISOFIX-Befestigung gesichert und befestigt werden.	73700-0A020	**415,00**
PANNENARTIKEL		
Erste-Hilfe-Set, Verbandskissen, schwarz, mit Lexus Schriftzug	PW022-00055	**25,00**
Nothammer PLUS Die Scheibe wird zerstört durch Schlagen des Lifehammers mit dem Hammerkopf aus Kohlenstoffstahl gegen die Scheibe. Zusätzlich ist er mit einem Sitzgurtmesser ausgestattet. TÜV-geprüft, inklusive Befestigung	PW023-00010	**20,00**
Nothammer EVOLUTION Durch Drücken dieses Lifehammers gegen die Scheibe springt ein keramischer Hammerkopf heraus und zerstört diese. Somit ist keine Ausholbewegung nötig. Zusätzlich ist er mit einem Sitzgurtmesser ausgestattet. Von Erwachsenen und Kindern gefahrlos einsetzbar. TÜV-geprüft, inklusive Befestigung	PW023-00011	**30,00**
Warndreieck	PW022-00068	**10,00**
Warnweste	PW022-00052	**5,00**
Warnleuchte, OSRAM LEDguardian ROAD FLARE Signal TA20, magnetische Befestigung, StVO konform	PW023-00003	**65,00**
Lexus Car Care Kit Inhalt: Cockpitpflege 500ml, Insektenentferner 500ml, Glasreiniger 500ml sowie eine Lexus gebrandete Tasche und Tuch	PZWIGOKIT200	**55,00**
Mobiles Batterieladegerät CTEK-Free Kann mit einem Solarpanel oder einer 12V Servicebatterie geladen und betrieben werden Macht das Fahrzeug innerhalb von 15 Minuten wieder fahrbereit.	DENGS-CFREE-19	**250,00**
Mobiles Batterieladegerät CTEK-MXS 3.8 Lädt Batterien bis zu 85 Ah mit Float/Pulse Erhaltungsladung	DENGS-MXS38-19	**85,00**
Mobiles Batterieladegerät CTEK-MXS 5.0 Lädt Batterien bis zu 110 Ah mit automatischem Temperatursensor	DENGS-MXS50-19	**105,00**

RÄDER	Bestellnummer	€ inkl. 19 % MwSt.[1]
18" Leichtmetallfelge, 5-Speichen-Design, Schwarz, für Vorderachse	PW457-46000-ZB (Felge) 42603-53130 (Nabenkappe) 90942-02103 (5x Radmutter)	**460,00**
18" Leichtmetallfelge, 5-Speichen-Design, Schwarz, für Hinterachse	PW457-46001-ZB 42603-53130 (Nabenkappe) 90942-02103 (5x Radmutter)	**460,00**
20" Leichtmetallfelge, Mehrfachspeichen-Design, Schwarz oberflächenpoliert, für Vorderachse	42611-46100 (Felge) 42603-53130 (Nabenkappe) 90942-02103 (5x Radmutter)	**755,00**
20" Leichtmetallfelge, Mehrfachspeichen-Design, Schwarz oberflächenpoliert, für Hinterachse	42611-46120 (Felge) 42603-53130 (Nabenkappe) 90942-02103 (5x Radmutter)	**765,00**
Reifendrucksensoren, vier Stück	42607-02070-VK	**200,00**
Reifentaschen für 4 Räder, schwarz/grau, mit Tragegriff	PW458-00002	**85,00**
Reifenreparatur-Set, Kompressor mit Dichtmittel, 450 ml	42606-F4911	**85,00**
Reifenreparatur-Dichtmittel 450cc (Ersatzbedarf)	42606-F4041	**45,00**
Winterkomplettrad-Satz mit Leichtmetallfelge	Bitte fragen Sie Ihren Händler	**Preis auf Anfrage**

[1] Preisangaben sind unverbindliche Preisempfehlungen der Toyota Deutschland GmbH, Lexus Division, Toyota-Allee 2, 50858 Köln, zum Zeitpunkt der Drucklegung (siehe Rückseite).
Individuelle Händlerpreise sowie evtl. anfallende Montagekosten auf Anfrage bei Ihrem Lexus Vertragshändler.

WALLBOXEN UND LADEKABEL	Bestellnummer	€ inkl. 19 % MwSt.[1]
Ladestationen Lexus Homecharge:		
11kW, Steckdose mit Deckel. Nicht 4G tauglich, ohne Display, ohne geeichten Stromzähler	PW6B9-00020	**810,00**
22kW mit 5m Kabel. Nicht 4G tauglich, ohne Display, ohne geeichten Stromzähler Kann auf 11kw gedrosselt werden	PW6B9-00023	**965,00**
22kW, Steckdose mit Deckel. 4G tauglich ohne SIM Karte, ohne Display, ohne geeichten Stromzähler Kann auf 11kw gedrosselt werden	PW6B9-00025	**995,00**
22 kW Steckdose mit Deckel. 4G tauglich ohne SIM Karte, mit Display und Stromzähler (nicht eichrechtskonform)	PW6B9-00026	**1.215,00**
11 kW Steckdose mit Deckel. 4G tauglich ohne SIM Karte, mit Display und geeichtem Stromzähler (eichrechtskonform)	PW6B9-00027	**1.130,00**
Standsäule für eine Wallbox	PW6B9-00034	**425,00**
Standsäule für zwei Wallboxen	PW6B9-00035	**505,00**
5er Set RFID Karten Lexus	PW6B9-00038	**45,00**
Ladezubehör:		
Ladekabel Typ 2 - 32 Ampere, Ladekabel -32A, Kabellänge 5,0 Meter, selbsteinrollend, Typ 2, Lexus gebrandet	PZ42D-L0B14	**355,00**
Ladekabel Typ 2 - 32 Ampere, Kabellänge 7,5 Meter, Typ 2, Lexus gebrandet	PZ42D-L0B15	**365,00**
Lexus Ladekabelaufbewahrungstasche 18 Liter, bietet Platz für ein Ladekabel	PW241-00010	**95,00**
Lexus Ladekabelaufbewahrungstasche 24 Liter, bietet Platz für 2 Ladekabel	PW241-00011	**90,00**
Ladeanschlussabdeckung, wird über den Ladeanschluss am Fahrzeug gezogen und schützt ihn so vor Schmutz und Feuchtigkeit	PW6B9-78000	**70,00**

VERSIEGELUNGSSYSTEM LEXUS PROTECT		
Professionelle Versiegelung aller Flächen am Fahrzeug mit wasserabweisender Wirkung auf molekularer Basis durch Ihren Lexus Händler. Beinhaltet lackierte Fahrzeugteile, Leichtmetallfelgen, Seitenfenster und den Fahrzeuginnenraum. Schon eine Anwendung bietet z. B. bis zu fünf Jahre Schutz für die Lackierung. Beste Langzeitwirkung bei Anwendung direkt vor der Auslieferung des Neuwagens. Vereinfacht bedeutend die Fahrzeugpflege und sichert den Werterhalt. Ihr Lexus Händler informiert Sie gerne.	Bitte fragen Sie Ihren Händler	**Preis auf Anfrage**

HUNDEZUBEHÖR		
Hundesicherheitsgurt Allsafe Comfort Größe S Hochfeste Verbindungsteile aus verchromtem Stahl, leicht am Autosicherheitsgurt zu befestigen, tiergerechtes Design, für kleine Hunde wie Malteser, Dackel und Terrier. Hinweis: In Rot, mit Toyota Schriftzug	DENGS-02358-57	**79,00**
Hundesicherheitsgurt Allsafe Comfort Größe M Hochfeste Verbindungsteile aus verchromtem Stahl, leicht am Autosicherheitsgurt zu befestigen, tiergerechtes Design, für mittelgroße Hunde wie Vizsla, Beagle und Cockerspaniel. Hinweis: In Rot, mit Toyota Schriftzug	DENGS-02359-57	**95,00**
Hundesicherheitsgurt Allsafe Comfort Größe L Hochfeste Verbindungsteile aus verchromtem Stahl, leicht am Autosicherheitsgurt zu befestigen, tiergerechtes Design, für große Hunde wie Labrador, Dobermann, Schäferhund und Rottweiler. Hinweis: In Rot, mit Toyota Schriftzug	DENGS-02360-57	**99,00**

[1] Preisangaben sind unverbindliche Preisempfehlungen der Toyota Deutschland GmbH, Lexus Division, Toyota-Allee 2, 50858 Köln, zum Zeitpunkt der Drucklegung (siehe Rückseite).
Individuelle Händlerpreise sowie evtl. anfallende Montagekosten auf Anfrage bei Ihrem Lexus Vertragshändler.

Erleben Sie Dienstleistungen mit einem Maximum an Komfort und Individualität: Lexus Financial Services. Wir bieten Ihnen Finanzierung, Leasing und Versicherung ganz bequem aus einer Hand, abgestimmt auf Ihre Wünsche als Privat- oder Geschäftskunde – in gewohnt hoher Lexus Qualität.

FINANZIERUNG

Gestalten Sie den Weg zu Ihrem Lexus leicht und angenehm und entscheiden Sie selbst über sämtliche Vertragsparameter. Genießen Sie die vollkommene Sicherheit konstanter monatlicher Raten bei gleichbleibend niedrigen Zinsen. Vor unvorhersehbaren Risiken schützt Sie die optionale Restschuldversicherung. Sie bietet Ihnen im Fall einer unfall- oder krankheitsbedingten Arbeitsunfähigkeit umfangreichen Schutz vor finanziellen Engpässen.

LEASING

Entscheiden Sie sich für die planungssichere Variante, einen Lexus zu fahren, und bleiben Sie finanziell flexibel – denn mit Leasing zahlen Sie lediglich für die Nutzung Ihres Lexus. Insbesondere Geschäftskunden bietet Leasing somit deutliche Vorteile, denn es sichert Ihnen zuverlässige Mobilität, ohne Kapital in Fahrzeugen zu binden. Optionales Plus: Sie genießen Leasing Plus, das heißt zusätzliche Sicherheit vor finanziellen Risiken bei Fahrzeugverlust oder Totalschaden. Im Falle eines Falles erstatten wir Ihnen die bestehende Differenz zwischen Ablöse- und Wiederbeschaffungswert Ihres Fahrzeugs.

LEXUS SERVICE LEASING

Unser komfortables Leasing für Gewerbekunden: Setzen Sie auf einen effizienten Kilometervertrag inklusive Technikservice und Servicebausteinen Ihrer Wahl, die per Servicekarte abrufbar sind. Ihr Vorteil: Über die gesamte Laufzeit erhalten Sie beste Werkstattleistungen plus alle weiteren vereinbarten Leistungen wie Sommerreifen, Winterkompletträder, Reifeneinlagerung und Kfz-Versicherung zu einer fest kalkulierten monatlichen Rate. So ist einfach für alles gesorgt, denn sämtliche Services erhalten Sie direkt bei Ihrem Lexus Vertragspartner. Einfach Lexus Servicekarte vorlegen – fertig.

VERSICHERUNG

Die Lexus Kfz-Versicherung verbindet umfassende Leistungen mit individuell verfügbaren Optionen. Perfekt auf Sie und Ihren persönlichen Bedarf zugeschnitten, bietet sie genau den Schutz, den Sie sich für Fahrzeug und Insassen wünschen. Für alle, die mehr erwarten, schließt der Komforttarif bereits einige herausragende Leistungen zu überzeugenden Konditionen mit ein. Es steht Ihnen frei, weitere Optionen zu Ihrem individuellen Versicherungsschutz hinzuzufügen. Vorteile bietet auch KaskoPlus durch einen Nachlass auf Ihre Versicherungsprämie, wenn Sie im Schadenfall unserer Empfehlung in eine Lexus Fachwerkstatt folgen. Im Rahmen einer Flottenversicherung bieten wir Ihnen einen Schutz, der mitdenkt und kontinuierlich auf kleinste Veränderungen in Ihrem Unternehmen reagiert. Ob Kfz-Haftpflicht, Kaskoversicherung, Schutzbrief oder GAP-Schutz – Lexus bietet Ihnen ganz individuell alle versicherungsrelevanten Produkte rund um Ihren Fuhrpark. Freuen Sie sich auf schnellen und unkomplizierten Service zu attraktiven Konditionen.

Unsere Herstellergarantie erhalten Sie als Standardleistung. Darüber hinaus bieten wir Ihnen weitere Garantien und Vorteile, die optimal zu Ihren Anforderungen passen.

HERSTELLERGARANTIE

Die Herstellergarantie umfasst bis zu drei Jahre oder die ersten 100.000 km. Sie beinhaltet zusätzlich fünf Jahre Hybridgarantie auf die Hybridkomponenten Ihres Fahrzeugs. Darin enthalten ist auch eine umfassende Deckung bei technischen Fehlern und gegen Durchrostung der Karosserie. Die Herstellergarantie ist für Sie kostenlos.

MOBILITÄTSGARANTIE

Im unwahrscheinlichen Fall einer Panne, bei einem Unfall, Fahrzeugdiebstahl oder Fahruntüchtigkeit durch Krankheit sind wir an Ihrer Seite. Wir sorgen dafür, dass Ihre Unannehmlichkeiten auf ein Minimum reduziert werden und eine möglichst nahtlose Weiterreise sichergestellt ist. Europaweit, sieben Tage die Woche, 24 Stunden rund um die Uhr. Zum attraktiven Leistungsumfang zählen u. a. Pannenhilfe vor Ort, Abschleppdienst, Unterbringung im Hotel, Weiterreise mit einem anderen Verkehrsmittel, Ersatzfahrer, Rückholung des Fahrzeugs und Ersatzteilversand.

REIFENGARANTIE

Wir geben Ihnen das sichere Gefühl und gewähren bei jedem Neuwagenkauf eine dreijährige verschleißunabhängige Reifengarantie für Sommer- und Winterreifen. Ganz gleich ob ein Nagel auf der Straße, Glasscherben am Parkplatz oder ein Aufprall auf der Bordsteinkante: Wir ersetzen Ihnen den defekten Reifen und machen Sie schnell wieder mobil.

LEXUS RELAX*

Bis zu 15 Jahre Garantie mit Lexus Relax. Wir revolutionieren die Art und Weise, wie wir uns um Ihr Auto kümmern: Wir bieten zwölf Monate Zusatzgarantie für jedes Jahr, in dem Sie den Service bei uns durchführen lassen. So können Sie Jahr für Jahr sorglos fahren.

LEXUS E-KUNDENBERATER

Lexus bietet Ihnen eine digitale Kaufberatung, die das gesamte Spektrum der E-Mobilität abdeckt. Dabei erhalten Sie eine individuelle Bedarfsermittlung mit bedarfsspezifischen Produktempfehlungen inkl. Lexus Ladelösungen.

Die 360°-Beratung umfasst die Auswahl des jeweiligen Lexus Elektro- oder Plug-in-Modells, die passende Ladelösung (Wallbox) für zu Hause, den erforderlichen Installationsservice, Lösungen für das öffentliche Laden, Fördermittelberatung bis hin zum Angebot für eine Photovoltaik-Anlage. Hinzu kommt für Käufer von E-Fahrzeugen ein zusätzlicher Benefit in Form eines jährlichen CO_2-Bonus (THG-Quote), der einfach über eine digitale Plattform beantragt werden kann.

So können Sie sich, geführt von einem automatischen Prozess, auf der Webseite Ihres Toyota Händlers vollumfänglich zu allen Facetten der E-Mobilität informieren, entsprechende Kaufentscheidungen fällen und sogar Bestellungen ausführen. Natürlich helfen wir Ihnen bei einem Besuch im Autohaus in gleicher Art und Weise, Ihr passendes Elektromobilitätspaket zusammenzustellen.

* Drei Jahre Neuwagenherstellergarantie plus max. zwölf Jahre Lexus Relax Anschlussgarantie der Toyota Motors Europe S.A./N.V., Avenue du Bourget, Bourgetlaan 60, 1140 Brüssel, Belgien. Gilt bis zu 250.000 km Laufleistung des Fahrzeugs und nur bei Wartungen durch einen autorisierten teilnehmenden Lexus Vertragspartner. Die Inspektionen müssen innerhalb der vom Hersteller für das Modell genannten Laufzeiten erfolgen. Lexus Relax ist an das Fahrzeug gebunden und geht bei Weiterverkauf auf den neuen Eigentümer über.

ERLEBEN SIE DEN LEXUS RZ

Der beste Weg, einen Lexus wirklich zu erleben, ist, ihn zu fahren. Um eine Probefahrt zu vereinbaren, rufen Sie einfach gebührenfrei unter 0800 5202122 an, buchen Sie unter www.lexus.de oder besuchen Sie einen unserer Lexus Händler.

Die abgebildeten Fahrzeuge enthalten teilweise Sonderausstattungen, die nicht zum Serienumfang gehören. Spezifikationen können von Modell zu Modell variieren. Änderungen von Konstruktionen und Ausstattungen sowie Irrtümer vorbehalten.

Lexus Financial Services bieten Ihnen eine Auswahl von Finanzprodukten. Bei Ihrem Lexus Händler erhalten Sie eine garantiert individuelle Beratung und passgenaue Finanzierungsangebote.

Auch für Lexus Geschäftskunden bieten wir maßgeschneiderte Lösungen. Rufen Sie uns an: 02234 1022110 oder informieren Sie sich im Internet: www.lexus-geschaeftskunden.de

Umweltschutz hat bei Lexus oberste Priorität. Über den gesamten Lebenszyklus unserer Automobile – angefangen bei der Entwicklung über die Produktion bis zur Verwertung – setzen wir deshalb alles daran, schädigende Umwelteinflüsse zu vermeiden. Detaillierte Informationen zum Thema Umweltschutz sowie zur Rücknahme von Altfahrzeugen erhalten Sie bei Ihrem Lexus Händler.

Weitere Informationen zu unseren Modellen sowie Details und Hintergrundinformationen zu allen Lexus Technologien (Techniklexikon) entnehmen Sie bitte unserer Website unter: lexus.de

Gedruckt in Europa, Stand: Juli 2025 Artikel-Nr. M16150

LEXUS
EXPERIENCE AMAZING