LM

PREISE UND FAKTEN

LM 350h

Energieverbrauch Lexus LM 350h: 2,5-l-Benzinmotor 140 kW (190 PS) und Elektromotor 180 kW (182 PS), Systemleistung 184 kW (250 PS), kombiniert 7,2 l/100 km, CO_2-Emissionen kombiniert 163 g/km. CO_2-Klasse F

LEXUS
EXPERIENCE AMAZING

LM 350h

AUSSTATTUNGSLINIEN	€ inkl. 19% MwSt.[1]	€ ohne MwSt.[1]
Executive	**128.500,00**	107.983,19
Luxury	**154.000,00**	129.411,76

Energieverbrauch Lexus LM 350h: 2,5-l-Benzinmotor 140 kW (190 PS) und Elektromotor 180 kW (182 PS), Systemleistung 184 kW (250 PS), kombiniert 7,2 l/100 km, CO_2-Emissionen kombiniert 163 g/km. CO_2-Klasse F

LEXUS FINANCIAL SERVICES

Als Spezialist für Finanzierungs- und Leasingdienstleistungen bieten Ihnen unsere Lexus Financial Services attraktive Konditionen und individuell auf Ihre Bedürfnisse abgestimmte Leistungen. Ein umfangreiches Lexus Versicherungsangebot rundet dieses Gesamtpaket ab. Ihr Lexus Händler informiert Sie gern.

[1] Unverbindliche Preisempfehlung der Toyota Deutschland GmbH, Lexus Division, Toyota-Allee 2, 50858 Köln. Alle angegebenen Preise zzgl. Überführungskosten.

	Executive	Luxury	€ inkl. 19% MwSt.[1]	€ ohne MwSt.[1]
Interieur in Pergamonweiß: – Türverkleidung in Tahara-Kunstleder – Mittelarmlehne vorne in Tahara-Kunstleder – Armaturentafel in Tahara-Kunstleder – Sitzbezüge in Pergamonweiß: – für **Executive** in Semianilinleder für Fahrer, Beifahrer und 3. Sitzreihe; L-Anilinleder für die 2. Sitzreihe – für **Luxury** in Semianilinleder für Fahrer und Beifahrer; L-Anilinleder für die Fondsitze	o	o	**1.000,00**	840,34

■ Serienumfang
o optional verfügbar
– nicht verfügbar

AUSSENAUSSTATTUNG	Executive	Luxury
Abbiegelicht	■	■
Abgasanlage mit verdecktem Endrohr	■	■
Akustikglas für die Frontscheibe und die Seitenscheiben	■	■
Antenne im Sharkfin-Design	■	■
Außenspiegel elektrisch einstellbar, automatisch abblendend, beheizbar, automatisch einklappend, automatisch abschwenkend in R (Bordsteinautomatik)	■	■
Blinkleuchten in die Außenspiegel integriert	■	■
Blinkleuchten vorne in LED-Technologie	■	■
Bremsleuchten mit Notbremserkennung	■	■
Bremssättel vorne und hinten, schwarz lackiert mit Lexus Logo	■	■
Dachspoiler im Wagenfarbe	■	■
Frontstoßfänger mit Chromemblem	■	■
Heckleuchten in LED-Technologie	■	■
Kühlergrilleinfassung chromfarben	■	■
Kühlergrillgitter in Wagenfarbe	■	■
Nebelschlussleuchte in LED-Technologie	■	■
Notbremsleuchten	■	■
Privacy Glas: verstärkte Tönung der hinteren Seitenscheiben und der Heckscheibe	■	■
Scheibenwischer über Regensensor aktiviert	■	■
Scheinwerfer in Multi-LED-Technologie	■	■
Scheinwerferreinigungsanlage	■	■
Seitenscheibeneinfassung oben in Chrom	■	■
Stoßfänger hinten mit Dekorelemente in Chrom	■	■
Tagfahrlicht in LED-Technologie	■	■
Türgriffe schwarz mit Chromspange und integrierter Vorfeldbeleuchtung	■	■
Wärmeschutzverglasung mit erhöhter Schutzwirkung gegen UV-/Infrarotlicht Windschutzscheibe und vordere Seitenscheiben	■	■
Windschutzscheibe und vordere Seitenscheiben mit wasserabweisender Beschichtung	■	■
RÄDER		
19-Zoll-Leichtmetall-Schmiederäder im Mehrspeichendesign mit Bereifung 225/55R19	■	■
Reifenluftdruckkontrolle	■	■
Reserverad als Notrad	■	■

■ Serienumfang
o optional verfügbar
– nicht verfügbar

AKTIVE SICHERHEIT UND FAHRDYNAMIK	Executive	Luxury
360°-Kamera	■	■
Adaptiv variable Dämpfung	■	■
Antiblockiersystem (ABS)	■	■
Ausstiegswarnung Safe Exit Assist	■	■
Ausweich-Lenk-Assistent	■	■
AVAS Warnsystem für Elektromodus	■	■
Berganfahrhilfe (HAC)	■	■
Bremskraftverteilung, elektronisch gesteuert	■	■
EV-Modus für elektrisches Fahren	■	■
Fahrassistent, prädiktiv	■	■
Fahrermonitor	■	■
Fahrmodi: Eco/Rear Comfort/Normal/Customise/Sport	■	■
Fernlicht-Assistent, adaptiv	■	■
Geschwindigkeitsregelung adaptiv mit Tempolimiterkennung	■	■
Hybridsystemanzeige	■	■
Kreuzungs-Assistent	■	■
Lexus Intelligent Park Assist: Parksensoren vorne und hinten mit Notbremsfunktion	■	■
Lexus Safety System +	■	■
Lichtsensor	■	■
Nothalt-Assistent, aktiv	■	■
Parkbremse, elektromechanisch	■	■
Pre-Crash Safety-System (PCS) mit Fahrradfahrer-, Motorrad- und Fußgängererkennung	■	■
Querverkehrswarnung hinten	■	■
Servolenkung elektromechanisch	■	■
Spurfolge-Assistent	■	■
Stabilitätskontrolle VSC	■	■
Totwinkel-Assistent	■	■
Traktionskontrolle	■	■
Verkehrszeichenerkennung	■	■

PASSIVE SICHERHEIT		
Airbags: Fahrer- und Beifahrerairbags 2-stufig auslösend, Seitenairbags für Fahrer und Beifahrer, Kopfairbags (curtain shield) vorne und hinten	■	■
Beifahrerairbag manuell abschaltbar	■	■
Diebstahlwarnanlage mit Abschleppschutz, Alarm, Wegfahrsperre, Glasbruchsensor und Innenraumüberwachung	■	■
Gurtstraffer für Fahrer, Beifahrer und die Rücksitze	■	■
Gurtwarnung, optisch und akustisch für Fahrer, Beifahrer und Fondsitze	■	■
Notrufsystem eCall	■	■
Türverriegelung automatisch, geschwindigkeitsabhängig schließend	■	■
Türverriegelung Double-Lock	■	■
Verkehrswarnleuchten (LED) in den Türen	■	■

■ Serienumfang
O optional verfügbar
– nicht verfügbar

AUDIO, KOMMUNIKATION UND INFORMATION	Executive	Luxury
14-Zoll-Multimediabildschirm, in Dachhimmel integriert	■	–
48-Zoll-Multimediabildschirm (++)	–	■
AUX-Anschlüsse in den seitlichen Ablagefächern im Fond	–	■
Bluetoothschnittstelle für Telefonanbindung und Audiostreaming	■	■
Digitaler Radioempfang (DAB)	■	■
HDMI-Schnittstelle in der Mittelarmlehne im Fond	–	■
HDMI-Schnittstelle in der vorderen Mittelkonsole	■	■
Instrumentendisplay digital und hochauflösend	■	■
Kopfhöhreranschlüsse (2) und HDMI-Anschluss im Fond	■	–
Ladeschale in der Mittelkonsole vorne, kabellos	■	–
Ladeschalen (zwei) im Fond, kabellos	–	■
Lexus Link Premium Connected Services	■	■
Lexus Link Pro Multimediasystem mit cloudbasierter und integrierter Navigation	■	■
Mark Levinson® Reference-3D-Surround-Sound-System mit 21 Lautsprechern	■	–
Mark Levinson® Reference-3D-Surround-Sound-System mit 23 Lautsprechern	–	■
Multifunktionsdisplay, 14-Zoll mit Touchscreenbedienung	■	■
Rear-Seat-Entertainment-System	■	■
Smartphone Integration (Apple Car Play (kabellos) & Android Auto Verbindung)	■	■
USB-Ladepunkte (4 x Typ C) in den seitlichen Ablagen der 2. Sitzreihe	–	■
USB-Ladepunkte (4 x Typ C) im Fond (jeweils 2 für die 2. und 3. Sitzreihe)	■	–
USB-Ladepunkte (2 x Typ C) in der vorderen Mittelkonsole	■	■

INNENAUSSTATTUNG UND KOMFORT		
Ambientebeleuchtung in 64 Farben und 14 voreingestellten Themen individualisierbar	■	■
Armaturentafel mit Bezug in Tahara-Kunstleder und Rauhledernachbildung	■	■
Armaturentafel mit Applikation in Yabane-Fischgrätmaserung	■	■
Armaturentafel mit Tahara-Kunstleder	o[1]	o[1]
Beifahrersitz 4-fach elektrisch einstellbar	■	■
Beifahrersitz mit vom Fahrersitz zugänglicher Sitzverstellung	■	–
Dachhimmel im Fond in Microfaser	–	■
Dachhimmel, Stoff	■	–
ECO-Anzeige für spritsparende Fahrweise	■	■
Einparkautomatik mit Fernsteuerung	■	■
Einstiegsleisten aus Kunststoff	■	■
Fahrer- und Beifahrersitz elektrisch höhen- und neigungsverstellbar mit Memoryfunktion	–	■
Fahrersitz elektrisch höhen- und neigungsverstellbar mit Memoryfunktion	■	–
Fahrersitz: 8fach elektrisch einstellbar	■	■

[1] Optional erhältlich nur mit der Innenfarbe Pergamonweiß.

■ Serienumfang
o optional verfügbar
– nicht verfügbar

INNENAUSSTATTUNG UND KOMFORT	Executive	Luxury
Funkfernent/-verriegelung	■	■
Fußstütze für den Fahrer	■	■
Gepäckraumbeleuchtung	■	■
Geräuschdämpfung ANC (Active Noise Cancellation)	■	■
Getränkehalter für die dritte Sitzreihe	■	–
Getränkehalter vorne und hinten	■	■
Glasdach, individuell für Fahrer- und Beifahrerseite im Fond	■	■
Handschuhfach-Beleuchtung in LED-Technologie	■	■
Head-up-Display	■	–
Heckklappe elektrisch öffnend mit Memoryfunktion für die Höhe der Offnung	■	■
Heckklappe elektrisch öffnend und schließend	■	■
Innenraumbeleuchtung mit dreidimensionaler Projektion	–	■
Innenspiegel automatisch abblendend	■	■
Klapptisch, in den Armlehnen der Rücksitze verstaubar	■	■
Kleiderhaken (2 + 2) im Fond	■	–
Kleiderhaken (2) im Fond	–	■
Klimaanlagensteuerung per Infrarot-Körpertemperatursensor	–	■
Klimaautomatik, vier Zonen	■	■
Klimatisierungsautomatik fernbedienbar via Lexus Link+ App	■	■
Klimatisierungsautomatik mit automatischer Umluftschaltung sowie Pollen- und Partikelfilter	■	■
Klimatisierungsautomatik mit intelligenter Luftstromsteuerung (S-Flow)	■	■
Klimatisierungsautomatik mit NanoeX-Ionisierung für Front- und Fondpassagiere	■	■
Komforteinstieg: Fahrersitz fährt zum leichteren Ein- und Aussteigen zurück	■	–
Komforteinstieg: Lenkrad fährt zum leichteren Ein- und Aussteigen zurück	■	■
Kopfstützen vorne mit geprägtem Lexus Logo	■	■
Kühlfach im Fond	–	■
Lendenwirbelstütze für den Fahrer 4fach einstellbar	■	■
Lendenwirbelstütze für den Beifahrer 2fach einstellbar	■	■
Lenkrad mit individualisierbaren integrierten Bedienelementen	■	–
Lenkrad mit integrierter Bedienung für Audio/Telefon/Bordcomputer	–	■
Lenkrad: 3-Speichen Holz-/Lederlenkrad	■	–
Lenkrad: 3-Speichen Lederlenkrad	–	■
Lenkradheizung	■	■
Lenksäule elektrisch höhen- und längsverstellbar	■	■
Leseleuchten in LED-Technologie im Fond	■	■
Leuchtweitenregulierung dynamisch	■	■

■ Serienumfang
O optional verfügbar
– nicht verfügbar

INNENAUSSTATTUNG UND KOMFORT	Executive	Luxury
Lexus Climate Concierge: automatische Steuerung der Klimatisierungsautomatik, Sitzheizung/-belüftung und Lenkradheizung	■	■
Lexus Smart Key: schlüsselloser Fahrzeugzugang	■	■
Memoryfunktion für die Fahrersitzeinstellung (Sitz, Lenkrad und Außenspiegel)	■	■
Mittelarmlehne vorne mit Tahara-Kunstleder	o[1]	o[1]
Mittelarmlehne vorne mit Tahara-Kunstleder und Rauhledernachbildung	■	■
Mittelkonsole vorne mit Applikation in Yabane-Fischgrätmaserung	■	■
Mittelkonsole vorne mit integriertem Staufach	■	■
Schaltwippen, lenkradintegriert	■	■
Schiebetüren hinten, elektrisch öffnend und schließend	■	■
Schuko-Steckdose im Gepäckraum und im Fond, 220 V	■	■
Sitzbelüftung für Fahrer und Beifahrer	■	■
Sitzbezüge in Pergamonweiß	o	o
Sitzbezüge in Samtschwarz	■	■
Sitzbezüge in Semianilinleder für Fahrer, Beifahrer und 3. Sitzreihe (sofern vorhanden); L-Anilinleder für die 2. Sitzreihe	■	■
Sitze im Fond:	■	■
– Armlehnen beheizbar	■	■
– First Class Sitze mit erweiterter Massagefunktion	–	■
– Komforteinzelsitze (2. Sitzreihe), elektrisch verstellbar	■	–
– Kopfstützen feststehend	■	■
– Kopfstützen höhen- und neigungsverstellbar	■	–
– Kopfstützen mit geprägtem Lexus Logo	■	■
– Lordosenstütze, 4fach einstellbar	■	■
– Memoryfunktion für die Sitzeinstellung (zwei Profile)	■	■
– Mittelarmlehnen, individuell für die beiden Einzelsitze	■	–
– Mittelkonsole mit Mittelarmlehne, feststehend	–	■
– Rückenlehnen der Einzelsitze (2. Sitzreihe) elektrisch einstellbar	■	■
– Sitzbank (3. Sitzreihe - 2 + 1 Sitze), seitlich umklappbar	■	–
– Sitzbezüge der 2. Sitzreihe aus L-Anilinleder	■	■
– Sitzbezüge der 3. Sitzreihe aus Semianilinleder	■	–
– Sitze der 3. Sitzreihe manuell umklappbar, verstellbar und verschiebbar (50:50 geteilt)	■	–
– Sitzheizung und Sitzbelüftung für Fahrer-, Beifahrer und zweite Sitzreihe	■	■
– Sitzverstellung 10fach elektrisch einstellbar für fahrerseitigen und beifahrerseitigen Fondsitz	■	–
– Sitzverstellung 8fach elektrisch einstellbar für fahrerseitigen und beifahrerseitigen Fondsitz	–	■
– Sitzverstellung der Fondsitze über Bedienelemente in der Rückenlehne des Beifahrersitzes	■	–
Sitzheizung für Fahrer und Beifahrer	■	■
Sonnenschutzrollo für die hinteren Seitenscheiben und Heckscheiben, elektrisch bedienbar	■	■
Start-/Stopp-Knopf	■	■
Tazuna Cockpit mit 12,3 Zoll Multiinformationsdisplay	■	■
Trennwand mit elektrisch betätigbarer Scheibe zwischen Fahrer und Fondpassagieren	–	■
Türöffnung E-Latch, elektromechanisch	■	■
Türverkleidung in Rauhledernachbildung	■	■
Türverkleidung in Tahara-Kunstleder	o[1]	o[1]
Wählhebel, lederbezogen	■	■
Zubehörsteckdose, 12V	■	■

[1] Optional erhältlich nur mit der Innenfarbe Pergamonweiß.

■ Serienumfang
o optional verfügbar
– nicht verfügbar

BENZINMOTOR	LM 350H AWD
Hubraum (cm^3)	2.487
Zylinder/Ventile	R4/16
Max. Leistung (kW/min^{-1})	140/6.000
Max. Leistung (PS/min^{-1})	190/6.000
Max. Drehmoment (Nm/min^{-1})	239/4.300–4.500
ELEKTROMOTOREN	
Typ	Drehstromsynchronmotor
Max. Leistung (kW) vorne/hinten	134/40
Max. Leistung (PS) vorne/hinten	180/54
Max. Drehmoment (Nm/min^{-1}) vorne/hinten	270/121
GESAMTSYSTEMLEISTUNG	
Max. Leistung (kW)	184
Max. Leistung (PS)	250
ENERGIEVERBRAUCH (l/100 km)	
Kombiniert	7,2
Innenstadt (niedrig)	7,6
Stadtrand (mittel)	6,1
Landstraße (hoch)	6,3
Autobahn (Höchstwert)	8,4
CO_2-EMISSIONEN (g/km)	
Kombiniert	163
CO_2-Klasse	F
Schadstoffrei nach Abgasnorm	EA
KRAFTÜBERTRAGUNG	
Getriebe	Lexus Hybrid Drive mit stufenlos variablem Automatikgetriebe (E-CVT)
Antrieb	elektrischer Allradantrieb E-FOUR
LEISTUNG	
Höchstgeschwindigkeit/max. elektrische Geschwindigkeit (km/h)	190/125
Beschleunigung 0–100 km/h (s)	8,7
GEWICHT (kg)	
Zulässiges Gesamtgewicht[1]	2.880–2.870
Leergewicht (min.–max.)[2]	2.345–2.355
FÜLLMENGEN (l)	
Gepäckraumvolumen bei aufrechter dritter Sitzreihe[3]	110
Gepäckraumvolumen bei aufrechter Rücksitzbank[3]	1.191/752
Fassungsvermögen Kraftstofftank/Kraftstoffart	60/Benzin

[1] Das Leergewicht variiert je nach Anzahl der Sitze. Der erste Wert bezieht sich auf das 7-sitzige Modell, der zweite Wert auf das 4-sitzige Modell.
[2] Ausstattungsabhängig, inkl. 75 kg Fahrergewicht.
[3] Das Gepäckraumvolumen wurde nach der VDA-Methode berechnet. Alle Angaben beinhalten den Unterflurstauraum im Gepäckraum.

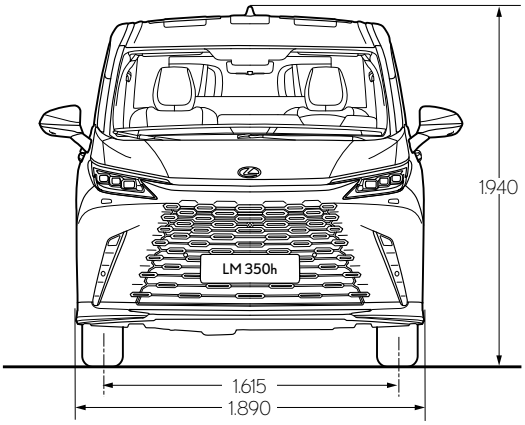

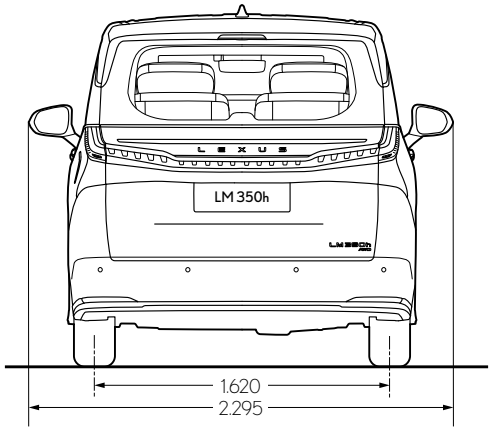

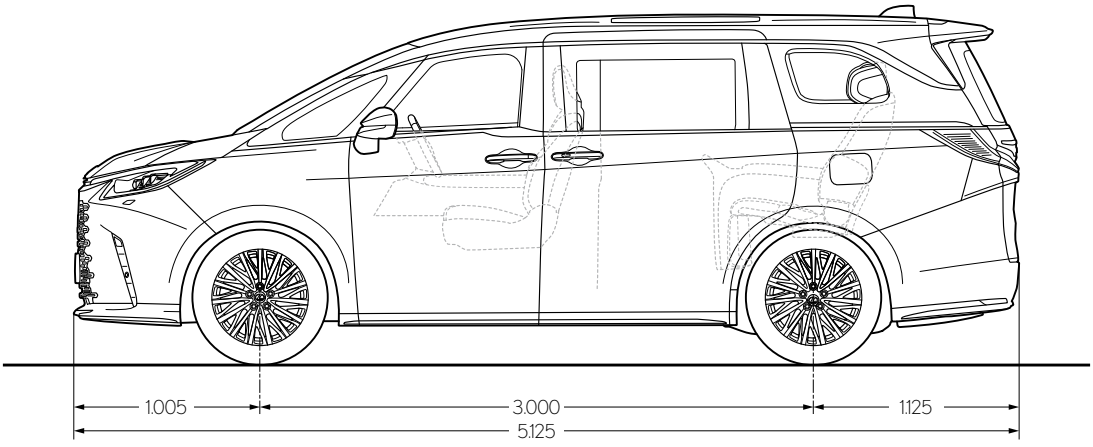

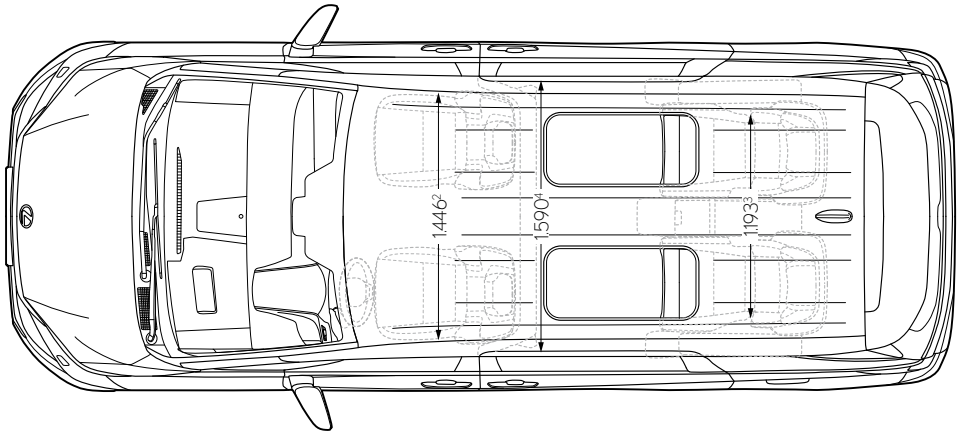

[1] Der vordere Hüftraum unterscheidet sich je nach Anzahl der Sitze. Der angegebene Wert gilt für das 4-Sitzer-Modell, der Wert für den 7-Sitzer beträgt 1.445 Millimeter.
[2] Der hintere Hüftraum unterscheidet sich je nach Anzahl der Sitze. Der angegebene Wert gilt für das 4-sitzige Modell. Der Wert für den 7-Sitzer beträgt 1.439 Millimeter.
[3] Die Innenraumbreite variiert je nach Anzahl der Sitze. Der angegebene Wert gilt für das 4-sitzige Modell. Der Wert für den 7-Sitzer beträgt 1.655 Millimeter.

Alle Angaben in Millimetern.

INNENRAUM	Bestellnummer	€ inkl. 19 % MwSt.[1]
Fußmatten, Velours, 860 g/m², Satz vorn, in Schwarz mit Lexus-Schriftzug	PW210-V2000	**100,00**
Fußmatten, Velours, 860 g/m², Satz vorn, in Grau mit Lexus-Schriftzug	PW210-V2006	**100,00**
Fußmatten, Velours, 860 g/m², Satz für 2. und 3. Reihe, in Schwarz	PW210-V2002	**165,00**
Fußmatten, Velours, 860 g/m², Satz für 2. und 3. Reihe, in Grau	PW210-V2008	**160,00**
Fußmatten, Velours, 860 g/m², Satz für 2. Reihe (2 Einzelsitze), in Schwarz	PW210-V2005	**230,00**
Fußmatten, Velours, 860 g/m², Satz für 2. Reihe (2 Einzelsitze), in Grau	PW210-V2011	**220,00**
Dashcam Pioneer VREC-Z710SH Full HD Frontkamera VREC-Z710SH Full HD Frontkamera, 2.0" LCD Display, Aufnahmequalität: Full HD 1920 x 1080p, 27,5 fps, Aufnahmeformate: MP4 (Video), JPEG (Fotos), SONY CMOS Sensor STARVIS™, Nachtmodus, Aufnahmewinkel: Horizontal 130°, vertikal 68°, diagonal 160°, Unschärfeausgleich (WDR-Wide Dynamic Range), Enthält: Frontkamera/Display mit Halterung / 5m Stromkabel / Schnellstartanleitung / Garantieschein / Reinigungstuch	DENGS-02960-60	**189,00**
Dashcam Pioneer VREC-Z810SH 4K Frontkamera 4K-Frontkamera mit Kabelsatz zur Festverkabelung, Sprachausgabe (u.a. Deutsch), Sprachsteuerung (Englisch, Französisch), Display: 3.0" LCD, Aufnahmequalität maximal: 4K, 3840 x 2160p, 30 fps, Aufnahmeformate: MOV, H.265: 4K, 2K, Full HD, H.264: Full HD, MP4 (Video) JPEG (Foto), SONY CMOS Sensor STARVIS™, Nachtmodus, Enthält: Frontkamera/Display mit Halterung / 3,3m Stromkabel / Schnellstartanleitung / Garantieschein / Reinigungstuch	DENGS-02961-60	**219,00**
RÄDER UND ZUBEHÖR		
17-Zoll-Leichtmetallfelge, 15-Speichen-Design, Silber	42611-V2011 (Felge) 42603-53130 (Nabenkappe) 90942-01131 (5x Radmuttern)	**860,00**
19-Zoll-Leichtmetallfelge im 15-Doppelspeichendesign, Silber	42611-V2021 (Felge) 42603-53130 (Nabenkappe) 90942-01121 (5x Radmuttern)	**1.865,00**
Diebstahlsicherung für Leichtmetallfelgen, in Chrom	PW456-00020	**160,00**
Reifenreparatur-Set, Kompressor mit Dichtmittel, 450 ml	42606-F4911	**85,00**
Reifenreparatur-Dichtmittel 450cc (Ersatzbedarf)	42606-F4041	**45,00**
Winterkomplettrad-Satz mit Leichtmetallfelge	Bitte fragen Sie Ihren Händler	**Preis auf Anfrage**

[1] Preisangaben inkl. 19 % MwSt. sind unverbindliche Preisempfehlungen der Toyota Deutschland GmbH, Lexus Division, Toyota-Allee 2, 50858 Köln, zum Zeitpunkt der Veröffentlichung (siehe Rückseite).
Preisangaben zzgl. Montagekosten: Individuelle Händlerpreise sowie evtl. anfallende Montagekosten auf Anfrage bei Ihrem Lexus Vertragshändler.

PANNENARTIKEL	Bestellnummer	€ inkl. 19 % MwSt.[1]
Warndreieck	PW022-00068	**10,00**
Warnweste	PW022-00052	**5,00**
Warnleuchte, OSRAM LEDguardian ROAD FLARE Signal TA20, magnetische Befestigung, StVO konform	PW023-00003	**65,00**
Lexus Car Care Kit Inhalt: Cockpitpflege 500ml, Insektenentferner 500ml, Glasreiniger 500ml sowie eine Lexus gebrandete Tasche und Tuch	PZWIG-OKIT2-00	**55,00**
Mobiles Batterieladegerät CTEK-Free Kann mit einem Solarpanel oder einer 12V Servicebatterie geladen und betrieben werden. Macht das Fahrzeug innerhalb von 15 Minuten wieder fahrbereit.	DENGS-CFREE-19	**250,00**
Mobiles Batterieladegerät CTEK-MXS 3.8 Lädt Batterien bis zu 85 Ah mit Float/Pulse Erhaltungsladung	DENGS-MXS38-19	**85,00**
Mobiles Batterieladegerät CTEK-MXS 5.0 Lädt Batterien bis zu 110 Ah mit automatischem Temperatursensor	DENGS-MXS50-19	**105,00**
VERSIEGELUNGSSYSTEM LEXUS PROTECT		
Professionelle Versiegelung aller Flächen am Fahrzeug mit wasserabweisender Wirkung auf molekularer Basis durch Ihren Lexus Händler. Beinhaltet lackierte Fahrzeugteile, Leichtmetallfelgen, Seitenfenster und den Fahrzeuginnenraum. Schon eine Anwendung bietet z. B. bis zu fünf Jahre Schutz für die Lackierung. Beste Langzeitwirkung bei Anwendung direkt vor der Auslieferung des Neuwagens. Vereinfacht bedeutend die Fahrzeugpflege und sichert den Werterhalt. Ihr Lexus Händler informiert Sie gerne.	Bitte fragen Sie Ihren Händler	**Preis auf Anfrage**
HUNDEZUBEHÖR		
Hundesicherheitsgurt Allsafe Comfort Größe S Hochfeste Verbindungsteile aus verchromtem Stahl, leicht am Autosicherheitsgurt zu befestigen, tiergerechtes Design, für kleine Hunde wie Malteser, Dackel und Terrier. Hinweis: In Rot, mit Toyota Schriftzug	DENGS-02358-57	**79,00**
Hundesicherheitsgurt Allsafe Comfort Größe M Hochfeste Verbindungsteile aus verchromtem Stahl, leicht am Autosicherheitsgurt zu befestigen, tiergerechtes Design, für mittelgroße Hunde wie Vizsla, Beagle und Cockerspaniel. Hinweis: In Rot, mit Toyota Schriftzug	DENGS-02359-57	**95,00**
Hundesicherheitsgurt Allsafe Comfort Größe L Hochfeste Verbindungsteile aus verchromtem Stahl, leicht am Autosicherheitsgurt zu befestigen, tiergerechtes Design, für große Hunde wie Labrador, Dobermann, Schäferhund und Rottweiler. Hinweis: In Rot, mit Toyota Schriftzug	DENGS-02360-57	**99,00**

[1] Preisangaben inkl. 19 % MwSt. sind unverbindliche Preisempfehlungen der Toyota Deutschland GmbH, Lexus Division, Toyota-Allee 2, 50858 Köln, zum Zeitpunkt der Veröffentlichung (siehe Rückseite).
Preisangaben zzgl. Montagekosten: Individuelle Händlerpreise sowie evtl. anfallende Montagekosten auf Anfrage bei Ihrem Lexus Vertragshändler.

Erleben Sie Dienstleistungen mit einem Maximum an Komfort und Individualität: Lexus Financial Services. Wir bieten Ihnen Finanzierung, Leasing und Versicherung ganz bequem aus einer Hand, abgestimmt auf Ihre Wünsche als Privat- oder Geschäftskunde – in gewohnt hoher Lexus Qualität.

FINANZIERUNG

Gestalten Sie den Weg zu Ihrem Lexus leicht und angenehm und entscheiden Sie selbst über sämtliche Vertragsparameter. Genießen Sie die vollkommene Sicherheit konstanter monatlicher Raten bei gleichbleibend niedrigen Zinsen. Vor unvorhersehbaren Risiken schützt Sie die optionale Restschuldversicherung. Sie bietet Ihnen im Fall einer unfall- oder krankheitsbedingten Arbeitsunfähigkeit umfangreichen Schutz vor finanziellen Engpässen.

LEASING

Entscheiden Sie sich für die planungssichere Variante, einen Lexus zu fahren, und bleiben Sie finanziell flexibel – denn mit Leasing zahlen Sie lediglich für die Nutzung Ihres Lexus. Insbesondere Geschäftskunden bietet Leasing somit deutliche Vorteile, denn es sichert Ihnen zuverlässige Mobilität, ohne Kapital in Fahrzeugen zu binden. Optionales Plus: Sie genießen Leasing Plus. Das heißt zusätzliche Sicherheit vor finanziellen Risiken bei Fahrzeugverlust oder Totalschaden. Im Falle eines Falles erstatten wir Ihnen die bestehende Differenz zwischen Ablöse- und Wiederbeschaffungswert Ihres Fahrzeugs.

LEXUS SERVICE LEASING

Unser komfortables Leasing für Gewerbekunden: Setzen Sie auf einen effizienten Kilometervertrag inklusive Technikservice und Servicebausteinen Ihrer Wahl, die per Servicekarte abrufbar sind. Ihr Vorteil: Über die gesamte Laufzeit erhalten Sie beste Werkstattleistungen plus alle weiteren vereinbarten Leistungen, wie Sommerreifen, Winterkompletträder, Reifeneinlagerung und Kfz-Versicherung, zu einer fest kalkulierten monatlichen Rate. So ist einfach für alles gesorgt, denn sämtliche Services erhalten Sie direkt bei Ihrem Lexus Vertragspartner. Einfach Lexus Servicekarte vorlegen – fertig.

VERSICHERUNG

Die Lexus Kfz-Versicherung verbindet umfassende Leistungen mit individuell verfügbaren Optionen. Perfekt auf Sie und Ihren persönlichen Bedarf zugeschnitten, bietet sie genau den Schutz, den Sie sich für Fahrzeug und Insassen wünschen. Für alle, die mehr erwarten, schließt der Komforttarif bereits einige herausragende Leistungen zu überzeugenden Konditionen mit ein. Es steht Ihnen frei, weitere Optionen zu Ihrem individuellen Versicherungsschutz hinzuzufügen. Vorteile bietet auch KaskoPlus durch einen Nachlass auf Ihre Versicherungsprämie, wenn Sie im Schadenfall unserer Empfehlung in eine Lexus Fachwerkstatt folgen. Im Rahmen einer Flottenversicherung bieten wir Ihnen einen Schutz, der mitdenkt und kontinuierlich auf kleinste Veränderungen in Ihrem Unternehmen reagiert. Ob Kfz-Haftpflicht, Kaskoversicherung, Schutzbrief oder GAP-Schutz – Lexus bietet Ihnen ganz individuell alle versicherungsrelevanten Produkte rund um Ihren Fuhrpark. Freuen Sie sich auf schnellen und unkomplizierten Service zu attraktiven Konditionen.

Unsere Herstellergarantie erhalten Sie als Standardleistung. Darüber hinaus bieten wir Ihnen weitere Garantien und Vorteile, die optimal zu Ihren Anforderungen passen.

HERSTELLERGARANTIE

Die Herstellergarantie umfasst bis zu drei Jahre oder die ersten 100.000 km. Sie beinhaltet zusätzlich fünf Jahre Hybridgarantie auf die Hybridkomponenten Ihres Fahrzeugs. Darin enthalten ist auch eine umfassende Deckung bei technischen Fehlern und gegen Durchrostung der Karosserie. Die Herstellergarantie ist für Sie kostenlos.

MOBILITÄTSGARANTIE

Im unwahrscheinlichen Fall einer Panne, bei einem Unfall, Fahrzeugdiebstahl oder Fahruntüchtigkeit durch Krankheit sind wir an Ihrer Seite. Wir sorgen dafür, dass Ihre Unannehmlichkeiten auf ein Minimum reduziert werden und eine möglichst nahtlose Weiterreise sichergestellt ist. Europaweit, sieben Tage die Woche, 24 Stunden rund um die Uhr. Zum attraktiven Leistungsumfang zählen u. a. Pannenhilfe vor Ort, Abschleppdienst, Unterbringung im Hotel, Weiterreise mit einem anderen Verkehrsmittel, Ersatzfahrer, Rückholung des Fahrzeugs und Ersatzteilversand.

REIFENGARANTIE

Wir geben Ihnen das sichere Gefühl und gewähren bei jedem Neuwagenkauf eine dreijährige verschleißunabhängige Reifengarantie für Sommer- und Winterreifen. Ganz gleich ob ein Nagel auf der Straße, Glasscherben am Parkplatz oder ein Aufprall auf der Bordsteinkante: Wir ersetzen Ihnen den defekten Reifen und machen Sie schnell wieder mobil.

LEXUS RELAX*

Als Beweis für die Qualität, Zuverlässigkeit und Langlebigkeit unserer Fahrzeuge erhalten Sie – bis zu einem maximalen Fahrzeugalter von 15 Jahren oder einer Laufleistung von 250.000 km – automatisch eine 12-monatige Lexus Relax Garantie, jedes Mal, wenn Sie die jährliche Inspektion bei uns durchführen lassen.

* Es gelten die Lexus Relax Garantiebedingungen der Toyota Motors Europe S.A./N.V., Avenue du Bourget, Bourgetlaan 60, 1140 Brüssel, Belgien. Lexus Relax gilt für Lexus Fahrzeuge bis zu einem Fahrzeugalter von 15 Jahren oder einer Laufleistung von 250.000 km ab Erstzulassung. Weitere Details sowie die Garantiebedingungen erhalten Sie unter lexus.de/relax.

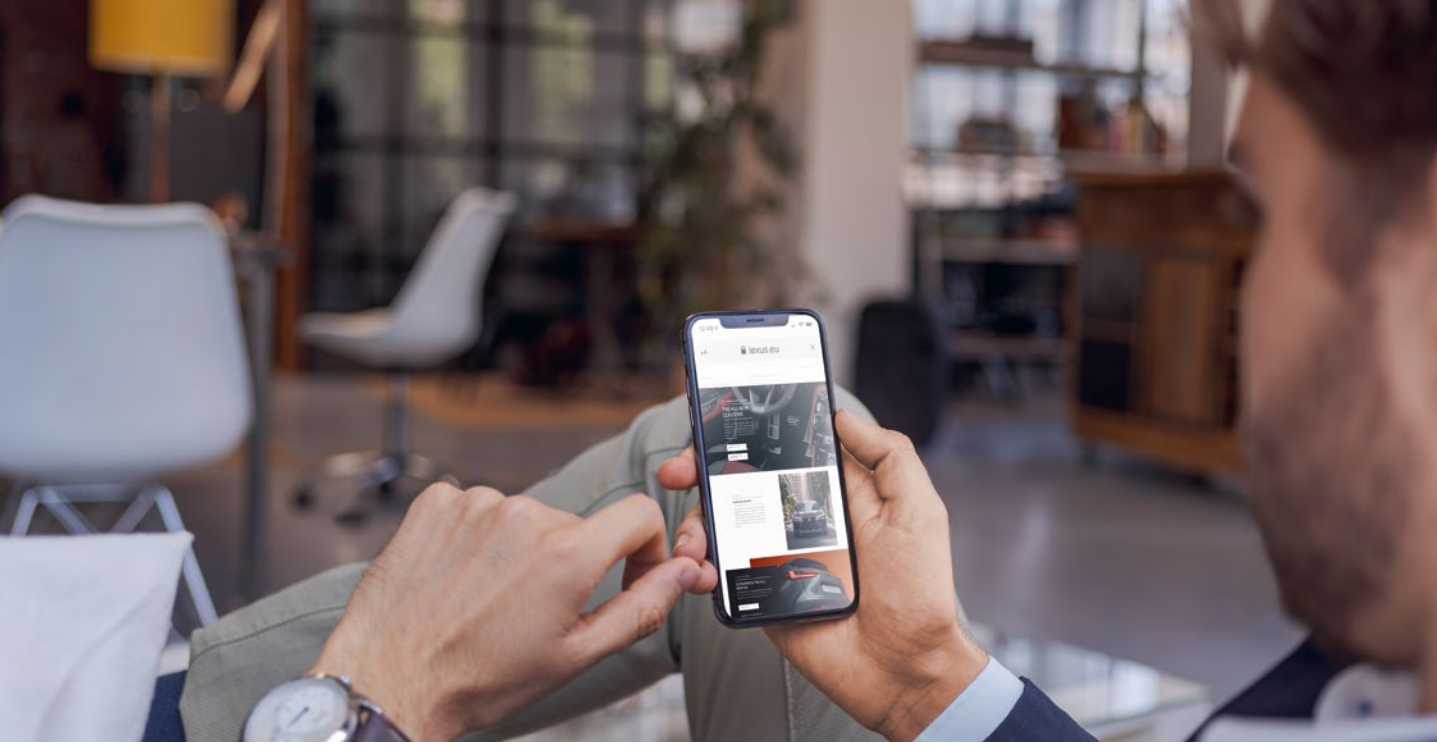

ERLEBEN SIE DEN LEXUS LM 350h

Der beste Weg, einen Lexus wirklich zu erleben, ist, ihn zu fahren. Um eine Probefahrt zu vereinbaren, rufen Sie einfach gebührenfrei unter 0800 5202122 an, buchen Sie unter www.lexus.de oder besuchen Sie einen unserer Lexus Händler.

Die abgebildeten Fahrzeuge enthalten teilweise Sonderausstattungen, die nicht zum Serienumfang gehören. Spezifikationen können von Modell zu Modell variieren. Änderungen von Konstruktionen und Ausstattungen sowie Irrtümer vorbehalten.

Lexus Financial Services bieten Ihnen eine Auswahl von Finanzprodukten. Bei Ihrem Lexus Händler erhalten Sie eine garantiert individuelle Beratung und passgenaue Finanzierungsangebote.

Auch für Lexus Geschäftskunden bieten wir maßgeschneiderte Lösungen. Rufen Sie uns an: 02234 1022110 oder informieren Sie sich im Internet: www.lexus-geschaeftskunden.de

Umweltschutz hat bei Lexus oberste Priorität. Über den gesamten Lebenszyklus unserer Automobile – angefangen bei der Entwicklung über die Produktion bis zur Verwertung – setzen wir deshalb alles daran, schädigende Umwelteinflüsse zu vermeiden. Detaillierte Informationen zum Thema Umweltschutz sowie zur Rücknahme von Altfahrzeugen erhalten Sie bei Ihrem Lexus Händler.

Weitere Informationen zu unseren Modellen sowie Details und Hintergrundinformationen zu allen Lexus Technologien (Techniklexikon) entnehmen Sie bitte unserer Website unter: lexus.de

Gedruckt in Europa, Stand: Juli 2025 Artikel-Nr. M1616-7

LEXUS

EXPERIENCE AMAZING