PROACE CITY VAN

PRIX

Proace City Van

Prix et faits.

Valable à partir de 17.04.2025

	Boîte à vitesses	Traction	Moteur	Puissance kW/ch	Couple Nm	Consom. cycle mixte l/100 km	Equivalent essence l/100 km	CO_2* g/km	CO_2** g/km	Prix CHF incl. TVA	Prix CHF sans TVA
AUSSTATTUNG ACTIVE											
1.2 Essence, Active, Medium (L1)	boîte man. 6 vitesses	traction avant	sans plomb	81/110	205	6.7		151	31	28'214.–	**26'100.–**
1.2 Essence, Active, Long (L2)	boîte man. 6 vitesses	traction avant	sans plomb	81/110	205	6.8		153	31	29'944.–	**27'700.–**
1.5 Diesel, Active, Medium (L1)	boîte auto. 8 rapports	traction avant	diesel	96/130	300	5.7	6.50	149	25	34'376.–	**31'800.–**
1.5 Diesel, Active, Long (L2)	boîte auto. 8 rapports	traction avant	diesel	96/130	300	5.8	6.61	151	25	36'105.–	**33'400.–**
AUSSTATTUNG ADVANCED											
1.2 Essence, Advanced, Medium (L1)	boîte man. 6 vitesses	traction avant	sans plomb	81/110	205	6.7		152	31	33'079.–	**30'600.–**
1.2 Essence, Advanced, Long (L2)	boîte man. 6 vitesses	traction avant	sans plomb	81/110	205	6.8		154	31	34'808.–	**32'200.–**
1.5 Diesel, Advanced, Medium (L1)	boîte auto. 8 rapports	traction avant	diesel	96/130	300	5.7	6.50	149	25	39'240.–	**36'300.–**
1.5 Diesel, Advanced, Long (L2)	boîte auto. 8 rapports	traction avant	diesel	96/130	300	5.8	6.61	151	25	40'970.–	**37'900.–**

* Emissions de CO_2 en conduite
** Emissions de CO_2 liées à la fourniture de carburant et/ou d'électricité

Toutes les indications ont été mesurées selon la procédure WLTP (Worldwide harmonized Light vehicles Test Procedure). La consommation et les émissions de CO_2 de votre véhicule peuvent différer des valeurs fournies ici. Le style de conduite et d'autres facteurs (état des routes, conditions de circulation, état du véhicule, équipements, chargement, nombre de passagers, etc.) ont un impact sur la consommation et les émissions d'un véhicule. Emissions moyennes de CO_2 de tous les modèles de véhicules immatriculés en Suisse: 113 g/km. Objectif de moyenne des émissions de CO_2 de tous les modèles de véhicules immatriculés en Suisse: 93,6 g/km. La consommation, la catégorie d'efficacité énergétique et les émissions de CO_2 peuvent varier en fonction de l'équipement supplémentaire.

ÉQUIPEMENT SUPPLÉMENTAIRE

	Active		Advanced	
ÉQUIPEMENTS EXTÉRIEURS	incl TVA	sans TVA	incl TVA	sans TVA
Peinture métallisée	962.–	**890.–**	962.–	**890.–**
Couleurs spéciales (quantité minimale 4 véhicules)	1'297.–	**1'200.–**	1'297.–	**1'200.–**
Portes latérales coulissantes à droite et à gauche, tôlées	541.–	**500.–**	541.–	**500.–**
Dispositif d'attelage, boule fixe, 13 pôles	1'100.–	**1'018.–**	1'100.–	**1'018.–**
Dispositif d'attelage, boule amovible, 13 pôles	1'300.–	**1'203.–**	1'300.–	**1'203.–**
Dispositif d'attelage 1500 kg, boule fixe, 13 pôles [1]	1'600.–	**1'480.–**	1'600.–	**1'480.–**
Dispositif d'attelage 1500 kg, boule amovible, 13 pôles [1]	1'800.–	**1'665.–**	1'800.–	**1'665.–**
Dispositif d'attelage 2000 kg, boule fixe, 13 pôles [2]	2'600.–	**2'405.–**	2'600.–	**2'405.–**
Dispositif d'attelage 2400 kg, boule fixe, 13 pôles [3]	2'600.–	**2'405.–**	2'600.–	**2'405.–**
Dispositif d'attelage 2000 kg, boule amovible, 13 pôles [4]	3'050.–	**2'821.–**	3'050.–	**2'821.–**
Dispositif d'attelage 2400 kg, boule amovible, 13 pôles [5]	3'050.–	**2'821.–**	3'050.–	**2'821.–**
Prééquipement pour l'installation d'un dispositif d'attelage [6]	580.–	**537.–**	580.–	**537.–**
Augmentation de charge, poids total, 2600 kg, sans changement de pneus [7]	1'400.–	**1'295.–**	1'400.–	**1'295.–**
Augmentation de charge, poids total, 2900 kg, y c. jantes acier/pneus d'hiver avec capacité de charge plus élevée [8]	2'400.–	**2'220.–**	2'400.–	**2'220.–**
Protection de pare-chocs arrière en plastique	120.–	**111.–**	120.–	**111.–**
Protection longue durée pour carrosserie	550.–	**509.–**	550.–	**509.–**
Désiglage Toyota: suppression des indications de modèle	120.–	**111.–**	120.–	**111.–**
Galerie de toit à partir de	1'060.–	**981.–**	1'060.–	**981.–**
CONFORT ET ÉLÉMENTS INTÉRIEURS				
Sièges chauffants conducteur et passager	650.–	**601.–**	●	●
Sol en bois stratifié à partir de	400.–	**370.–**	400.–	**370.–**
Sol en polypropylène léger, résistant, stratifié à partir de	370.–	**342.–**	370.–	**342.–**
Cloison de séparation coulissante à partir de	2'750.–	**2'544.–**	2'750.–	**2'544.–**
Aménagement Sortimo SR5 à partir de	3'250.–	**3'006.–**	3'250.–	**3'006.–**
Chauffage auxiliaire avec programmation	3'800.–	**3'515.–**	3'800.–	**3'515.–**

[1] Poids total de l'ensemble maximal 3630 kg
[2] Poids total roulant max. 4400 kg
[3] Poids total roulant max. 4800 kg - uniquement pour 1,5l DIESEL 130 CV
[4] Poids total roulant max. 4400 kg
[5] Poids total roulant max. 4800 kg - uniquement pour 1,5l DIESEL 130 CV
[6] Pas en combinaison avec option dispositif d'attelage
[7] Essieu avant 1250kg / essieu arrière 1400kg
[8] Essieu avant 1250kg / essieu arrière 1700kg

● = De série – = Non disponible

ÉQUIPEMENT SUPPLÉMENTAIRE

	Active		Advanced	
CONFORT ET ÉLÉMENTS INTÉRIEURS	incl TVA	sans TVA	incl TVA	sans TVA
Chauffage auxiliaire avec télécommande	4'100.–	**3'793.–**	4'100.–	**3'793.–**
Chauffage auxiliaire avec ThermoConnect (appli) [9]	4'300.–	**3'978.–**	4'300.–	**3'978.–**
SÉCURITÉ ET SYSTÈMES D'ASSISTANCE À LA CONDUITE				
Capteurs de stationnement avant	590.–	**546.–**	●	●
Caméra de recul étanche, image via le rétroviseur intérieur du véhicule, s'active lorsque la marche arrière est enclenchée [10]	800.–	**740.–**	800.–	**740.–**
PAQUETS				
Paquet Tech Écran multimédia 10", intégration smartphone: Apple Carplay® sans fil / Android Auto sans fil, caméra de recul, antibrouillards avant LED, rétroviseurs extérieurs rabattables électriquement, noirs (peints), pare-brise chauffant, volant en cuir chauffant, capteur de pluie, lève-vitres électriques à commande automatique avant, boîte à gants côté passager avec couvercle, suppression 1x USB-A	1'946.–	**1'800.–**	–	**–**
Paquet Vitre Double porte arrière vitrée, chauffante et avec essuie-glaces/ porte latérale coulissante vitrée à droite, fenêtre basculante (si 2 portes coulissantes, les deux sont vitrées) / cloison de séparation avec fenêtre / rétroviseur intérieur. Avec la version ADVANCED: suppression de la caméra de recul à 180°, rétroviseur intérieur numérique, capteurs de station. avant et latéraux, surveillance des angles morts (BSM) [11]	865.–	**800.–**	-432.–	**-400.–**
Paquet Vitre - seulement avec paquet Tech Double porte arrière vitrée, chauffante et avec essuie-glaces/ porte latérale coulissante vitrée à droite, fenêtre basculante (si 2 portes coulissantes, les deux sont vitrées) / cloison de séparation avec fenêtre / rétroviseur intérieur, suppression de la caméra de recul [12]	649.–	**600.–**	–	**–**
Paquet Hayon - uniquement pour L1 Hayon vitré, chauffé et avec essuie-glace arrière / porte latérale coulissante vitrée à droite, fenêtre basculante (si 2 portes coulissantes, les deux sont vitrées) / cloison de séparation avec fenêtre / rétroviseur intérieur [13]	865.–	**800.–**	–	**–**
Paquet Hayon - uniquement pour L1, seulement avec paquet Tech Hayon vitré, chauffé et avec essuie-glace arrière / porte latérale coulissante vitrée à droite, fenêtre basculante (si 2 portes coulissantes, les deux sont vitrées) / cloison de séparation avec fenêtre / rétroviseur intérieur, suppression de la caméra de recul [14]	649.–	**600.–**	–	**–**

[9] Carte SIM requise, qui ne fait pas partie du contenu de la livraison. L'utilisation est gratuite la première année. Par la suite, une redevance annuelle d'utilisation sera appliquée.
[10] Aussi possible avec Paquet Vitre et Hayon
[11] Avec la version Advanced: suppression de la caméra de recul à 180°, rétroviseur intérieur numérique, capteurs de station. avant et latéraux, surveillance des angles morts (BSM))
[12] Seulement avec paquet Tech. Suppression de la caméra de recul
[13] Seulement en combinaison avec Medium L1
[14] Seulement avec paquet Tech. Suppression de la caméra de recul

● = De série – = Non disponible

ÉQUIPEMENT SUPPLÉMENTAIRE

	Active		Advanced	
VÉHICULE FRIGORIFIQUE	incl TVA	sans TVA	incl TVA	sans TVA
Transformation isolation frigorifique "service frais" avec groupe frigorifique Carrier, montage sur le toit (augmentation de la hauteur du véhicule), avec panneau de commande en cabine, ligne d'alimentation 230V pour alimentation externe (mode veille), empattement L1 [16]	18'500.–	**17'114.–**	18'500.–	**17'114.–**
Transformation isolation frigorifique "service frais" avec groupe frigorifique Carrier, montage sur le toit (augmentation de la hauteur du véhicule), avec panneau de commande en cabine, ligne d'alimentation 230V pour alimentation externe (mode veille), empattement L2 [16]	20'000.–	**18'501.–**	20'000.–	**18'501.–**
Transformation isolation frigorifique "service surgelé" avec groupe frigorifique Carrier, montage à l'intérieur, avec panneau de commande en cabine, ligne d'alimentation 230V pour alimentation externe (mode veille), empattement L1 [16]	23'500.–	**21'739.–**	23'500.–	**21'739.–**
Transformation isolation frigorifique "service surgelé" avec groupe frigorifique Carrier, montage sur le toit (augmentation de la hauteur du véhicule), avec panneau de commande en cabine, ligne d'alimentation 230V pour alimentation externe (mode veille), empattement L2 [16]	22'000.–	**20'352.–**	22'000.–	**20'352.–**
Transformation isolation frigorifique "service surgelé" avec groupe frigorifique Carrier, montage sur le toit (augmentation de la hauteur du véhicule), avec panneau de commande en cabine, ligne d'alimentation 230V pour alimentation externe (mode veille), empattement L1 [16]	20'500.–	**18'964.–**	20'500.–	**18'964.–**
Transformation isolation frigorifique "service surgelé" avec groupe frigorifique Carrier, montage à l'intérieur, avec panneau de commande en cabine, ligne d'alimentation 230V pour alimentation externe (mode veille), empattement L2 [16]	24'000.–	**22'202.–**	24'000.–	**22'202.–**
Tablette latérale pliante, courte (porte coulissante), empattement L1 [15]	550.–	**509.–**	550.–	**509.–**
Tablette latérale pliante, courte (porte coulissante), empattement L2 [15]	590.–	**546.–**	590.–	**546.–**
Tablette latérale rabattable, longue, empattement L1 [15]	550.–	**509.–**	550.–	**509.–**
Tablette latérale rabattable, longue, empattement L2 [15]	590.–	**546.–**	590.–	**546.–**
Plinthes en acier inoxydable pour carrosserie frigorifique, empattement L1 [15]	390.–	**361.–**	390.–	**361.–**
Plinthes en acier inoxydable pour carrosserie frigorifique, empattement L2 [15]	490.–	**453.–**	490.–	**453.–**
Rideau à lamelles arrière pour transformation frigorifique [15]	450.–	**416.–**	450.–	**416.–**
Rideau à lamelles latéral (porte coulissante) pour transformation frigorifique [15]	390.–	**361.–**	390.–	**361.–**
Rails d'arrimage tout autour pour transformation frigorifique, véhicules avec porte coulissante [15]	350.–	**324.–**	350.–	**324.–**
Faux plancher pour transformation frigorifique L1 [15]	690.–	**638.–**	690.–	**638.–**
Faux plancher pour transformation frigorifique L2 [15]	750.–	**694.–**	750.–	**694.–**

[15] Uniquement en combinaison avec une extension de refroidissement
[16] Pas en combinaison avec paquets vitre et hayon

● = De série – = Non disponible

ÉQUIPEMENT ACTIVE

ÉQUIPEMENTS EXTÉRIEURS

Boucliers avant et arrière noirs
Double porte arrière tôlée
Jantes en acier 16" avec enjoliveur, pneus 205/60 R16
Poignées de porte extérieures noires
Porte latérale coulissante tôlée à droite
Projecteurs LED
Préparation pour barres de toit
Rétroviseurs extérieurs noirs
Rétroviseurs extérieurs réglables, rabattable et dégivrants électriquement

CONFORT ET ÉLÉMENTS INTÉRIEURS

8 crochets d'arrimage dans l'espace de chargement
Allumage automatique des projecteurs (ALC)
Banquette passager Smart Cargo (2 sièges passager, réglables uniquement en longueur, 3 sièges au total)
Boîte à gants côté conducteur, avec couvercle
Boîte à gants côté passager, sans couvercle
Climatisation manuelle avec filtre à pollen
Cloison de séparation entre la cabine et l'espace de chargement en tôle
Dossier passager rabattable avec tablette pour ordinateur portable (bureau mobile)
Eclairage de la surface de chargement LED
Essuie-glace intermittents
Liseuses à l'avant
Lève-vitres électrique
Ports USB à l'avant (2x USB-C, 1x USB-A)
Prise 12 V dans le compartiment de chargement
Prise 12 V à l'avant
Prise 230 V / 150 W à l'avant
Rangement au plafond (conducteur et passager)
Sellerie en tissu
Siège conducteur avec soutien lombaire manuel

CONFORT ET ÉLÉMENTS INTÉRIEURS

Siège conducteur à réglage manuel sur 6 positions
Tapis en caoutchouc adaptés au modèle
Volant avec commandes intégrées
Volant uréthane

SÉCURITÉ ET SYSTÈMES D'ASSISTANCE À LA CONDUITE

Airbag de tête à l'avant
Airbags conducteur et passager
Airbags latéraux à l'avant
Assistance au démarrage en côte (HAC)
Avertisseur de changement de voie (LDA) avec aide active à la direction
Capteurs de stationnement arrière
Contrôle antipatinage (ASR)
Contrôle électronique de la stabilité (ESC)
Feux de route automatiques (AHB)
Frein de stationnement électrique
Kit de réparation des pneus
Limiteur de vitesse (ASL)
Reconnaissance des panneaux de signalisation (RSA)
Régulateur de vitesse
Surveillance de la pression des pneus (TPMS)
Système de freinage antiblocage (ABS)
Système précollision avec détection des piétons (PCS)
Verrouillage centralisé avec télécommande

MULTIMEDIA

4 haut-parleurs
Kit mains libres pour téléphone
Radio avec DAB+ et Bluetooth
Écran monochrome multiinformation (compteur de vitesse)
Écran multimédia 5"

ÉQUIPEMENT ADVANCED

(COMPLÉMENTS / DIFFÉRENCES PAR RAPPORT À LA VERSION ACTIVE)

ÉQUIPEMENTS EXTÉRIEURS

Antibrouillards avant halogène
Rétroviseurs extérieurs noirs (peints)
Rétroviseurs extérieurs rabattables

CONFORT ET ÉLÉMENTS INTÉRIEURS

Capteur de pluie
Lève-vitres électriques à commande automatique avant
Pare-brise chauffant
Ports USB à l'avant (2x USB-C)
Rétroviseur intérieur numérique (image de la caméra)
Sièges chauffants conducteur et passager
Volant chauffant
Volant en cuir

SÉCURITÉ ET SYSTÈMES D'ASSISTANCE À LA CONDUITE

Caméra de recul avec une vision à 180°
Capteurs de stationnement avant, latéraux et arrière
Surveillance des angles morts (BSM)

MULTIMEDIA

10" Ecran multiinformation (compteur de vitesse)
Intégration smartphone: Apple CarPlay® sans fil / Android Auto sans fil
Système de navigation
Écran multimédia 10" HD

TOYOTA RELAX

PRESTATIONS DE SÉRIE:

	Garantie Toyota			Toyota Assistance [1]
	Garantie intégrale Toyota [1]	Garantie peinture	Garantie anticorrosion	
Années	10	3	6	10
Kilométrage	185’000	illimité	illimité	185’000

PRESTATIONS PAYANTES:

	Services payants		Garantie pneus	Toyota Assurance [3]
	Toyota Service [2a]	Toyota Service PLUS [2b]		
Prix	CHF 1’699.–	CHF 2’499.–	CHF 29.–	CHF 1’365.60
Durée	4 ans/60’000 km max	4 ans/60’000 km max	24 mois	–

[1] Au terme de la garantie d’usine de trois ans (ou 100’000 km), la prolongation de garantie prend effet après chaque service auprès d’un partenaire Toyota officiel, en vertu des dispositions applicables en matière de garantie (jusqu’à 10 ans ou 185’000 km, selon première éventualité). Toyota Assistance 24/7 se prolonge également d’une année supplémentaire jusqu’à 10 ans ou 185’000 km. En cas d’interruption des services, la garantie et l’assistance sont réactivées dès qu’un service est réalisé par un partenaire Toyota officiel (un délai de carence d’un mois s’applique). Les services doivent être effectués selon les intervalles prescrits par le constructeur pour le modèle concerné.

[2a] Toyota Service: entretien conformément au plan de maintenance (main-d’œuvre et pièces) sans pièces d’usure ni liquides, pour 4 ans jusqu’à 60’000 km max.

[2b] Toyota Service PLUS: entretien conformément au plan de maintenance (main-d’œuvre et pièces), pièces d’usure (freins, balais d’essuie-glace), liquides (huile moteur, liquide de frein, liquide lave-glace) pour 4 ans jusqu’à 60’000 km max.

[3] Le calcul de la prime correspond à un prix indicatif pour une assurance casco complète, dommages de stationnement inclus. La prime peut varier en fonction des données du véhicule et de la conductrice/du conducteur ainsi que de l’étendue de la couverture.

SPÉCIFICATIONS

TRANSMISSION

		1,2 l sans plomb 110 ch	1,5 l diesel 130 ch
Boîte à vitesses		boîte man. 6 vitesse	boîte automatique 8 rapports
Type de transmission		traction avant	traction avant
Cylindrée	cm^3	1'199	1'499
Vitesse maximale	km/h	173	184
Couple maximal	Nm	205	300
Garde au sol	mm	160	160

POIDS*

		Medium (L1)		Long (L2)	
Boîte à vitesses		boîte man. 6 vitesse	boîte automatique 8 rapports	boîte man. 6 vitesse	boîte automatique 8 rapports
Poids à vide	kg	1'521	1'582	1'581	1'627
Charge utile maximale	kg	799	818	709	773
Charge utile maximale avec attestation spéciale	kg	1'379	1'318	1'319	1'273
Poids total	kg	2'320	2'400	2'290	2'400
Poids total maximal avec attestation spéciale	kg	2'900	2'900	2'900	2'900
Poids total de l'ensemble	kg	3'210	3'400	3'140	3'400
Poids total de l'ensemble avec attestation spéciale	kg	4'400	4'800	4'400	4'800
Charge sur le toit	kg	80–150	80–150	80–150	80–150
Charge maximale garantie sur essieu avant	kg	1'200	1'200	1'200	1'200
Charge maximale garantie sur l'essieu avant avec attestation spéciale	kg	1'250	1'250	1'250	1'250
Charge maximale garantie sur essieu arrière	kg	1'400	1'400	1'400	1'400
Charge maximale garantie sur l'essieu arrière avec attestation spéciale	kg	1'700	1'700	1'700	1'700
Charge tractable maximale	kg	900	1'000	850	1'000
Charge tractable maximale avec attestation spéciale	kg	2'000	2'400	2'000	2'400
Charge tractable non freinée	kg	720	720	730	750
Charge d'appui sur le dispositif d'attelage	kg	74	74	74	74
Charge d'appui sur le dispositif d'attelage avec attestation spéciale	kg	130	130	130	130

* En fonction de l'équipement

SPÉCIFICATIONS

DIMENSIONS & VOLUMES*

		Medium (L1)	Long (L2)
Longueur	mm	4'401	4'751
Largeur	mm	1'848	1'848
Hauteur	mm	1'796-1'825	1'812-1'820
Empattement	mm	2'785	2'975
Porte-à-faux avant	mm	890	890
Porte-à-faux arrière	mm	726	886
Voie avant	mm	1'548 – 1'563	1'553
Voie arrière	mm	1'568 – 1'577	1'549 – 1'568
Nombre de places		3	3
Nombre de places avant		3	3
Espace de chargement, longueur	mm	1'817	2'167
Espace de chargement, largeur	mm	1'630/1'527	1'630/1'527
Largeur entre les passages de roues	mm	1'229	1'229
Espace de chargement, hauteur	mm	1'200	1'200
Hauteur du seuil	mm	547	560
Porte arrière, hauteur d'accès	mm	1'196	1'196
Porte arrière, largeur d'accès	mm	1'241/1'047	1'241/1'047
Porte latérale, hauteur d'accès	mm	1'072	1'072
Porte latérale, largeur d'accès	mm	641	641
Capacité du réservoir de carburant	l	61 (1.2 6MT) / 50 (1.5 8AT)	61 (1.2 6MT) / 50 (1.5 8AT)
Diamètre de braquage	m	10,8	11,5

* En fonction de l'équipement

SPÉCIFICATIONS

Medium L1

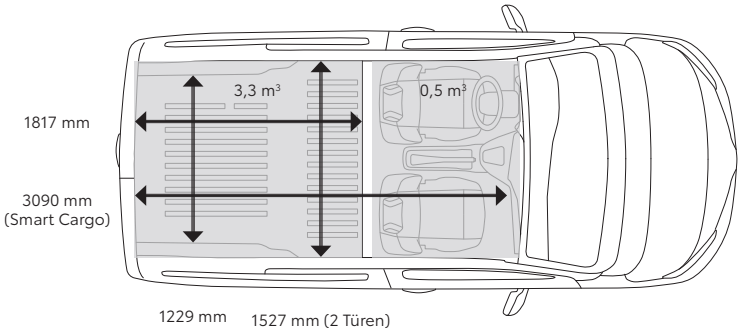

Long L2

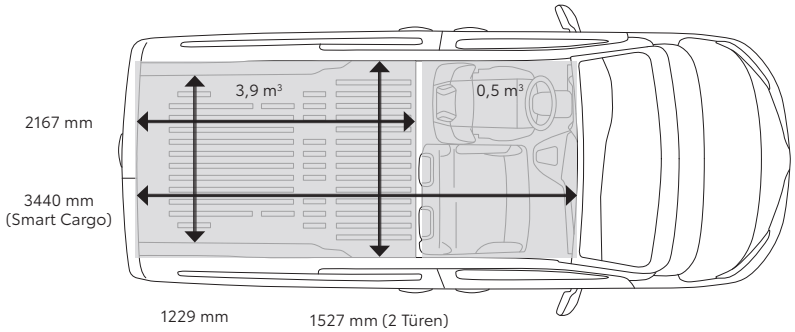

Sous réserve de modifications, ou d'erreurs, notamment lors de l'impression. Toutes les données sont sans garantie d'exactitude ou d'exhaustivité. Tous les prix nets conseillés en CHF, TVA incl.
Dès parution d'une nouvelle liste de prix, toutes les précédentes perdent leur validité. Pour plus d'informations détaillées sur les véhicules, veuillez svp consulter le lien www.toyota.ch.